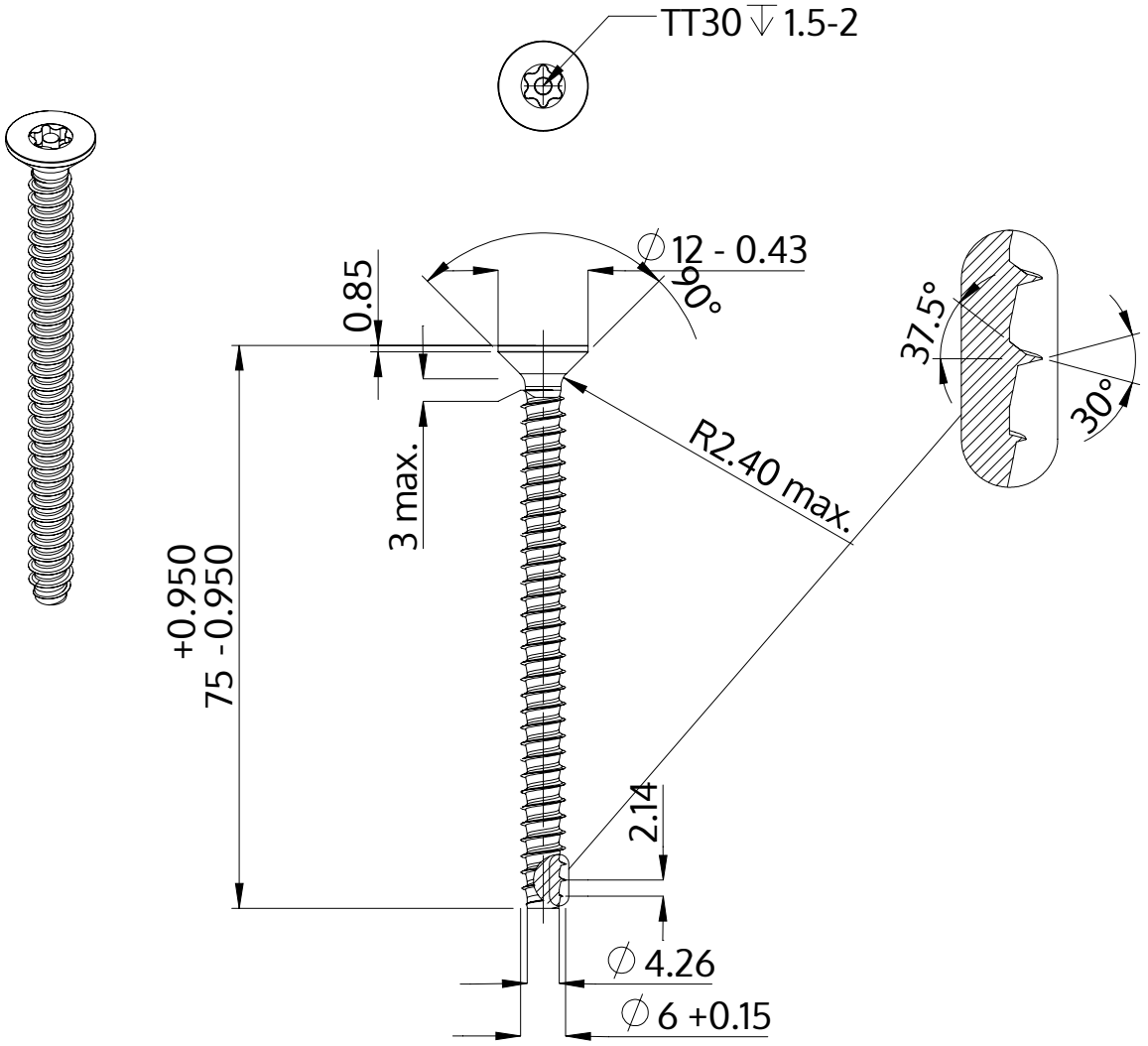

Описание	STP43 6.0x75.0 - TT30
Материал	сталь, упрочненная
Поверхность	Оцинковка 5-7µm, термообработка,синий / прозрачный пассивация
Вес	12.302 kg / 1000 Штука

SCREWERK	**STP430600750S**	
Метрический чертеж A4	Шкала 1:1	2024-10