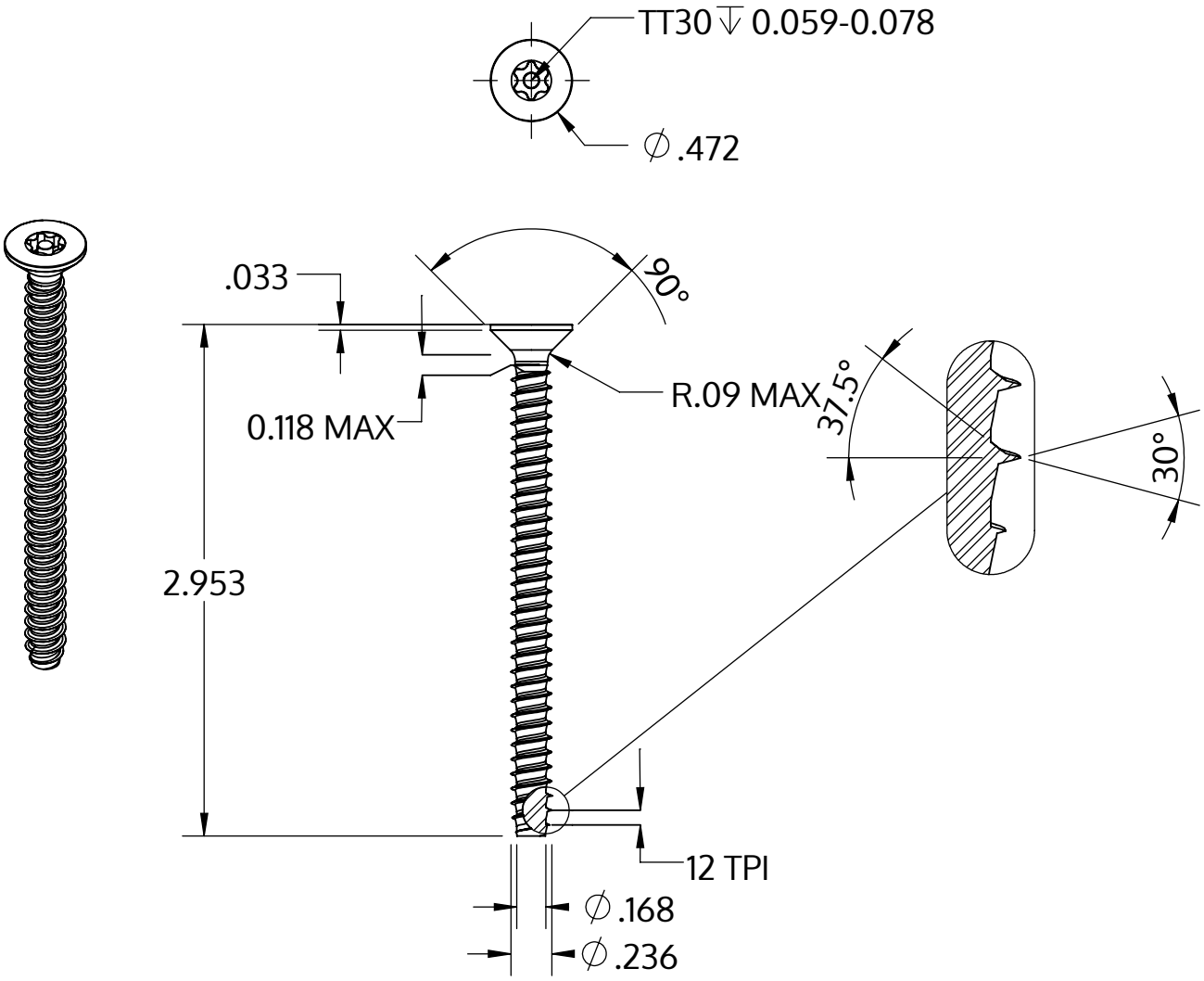

Metric size	M6 x 2.14 mm
US size (converted)	#0.236-12
	Tolerances [inch]
Length	+/- 0.037
Head diameter	+0 / -0.016
Head height	
Thread diameter	+0.005 / -0

Popis	STP43 6.0x75.0 - TT30
Materiál	Temperovaná ocel
Povrch	Pozinkovaná 5-7 µm, temperovaná, modrá, pasivovaná průhledně
Hmotnost	12.302 kg / 1000 Kus

SCREWERK	**STP430600750S**	
_Zoll Zeichnung Größe A	Měřítko 1:1	2024-10