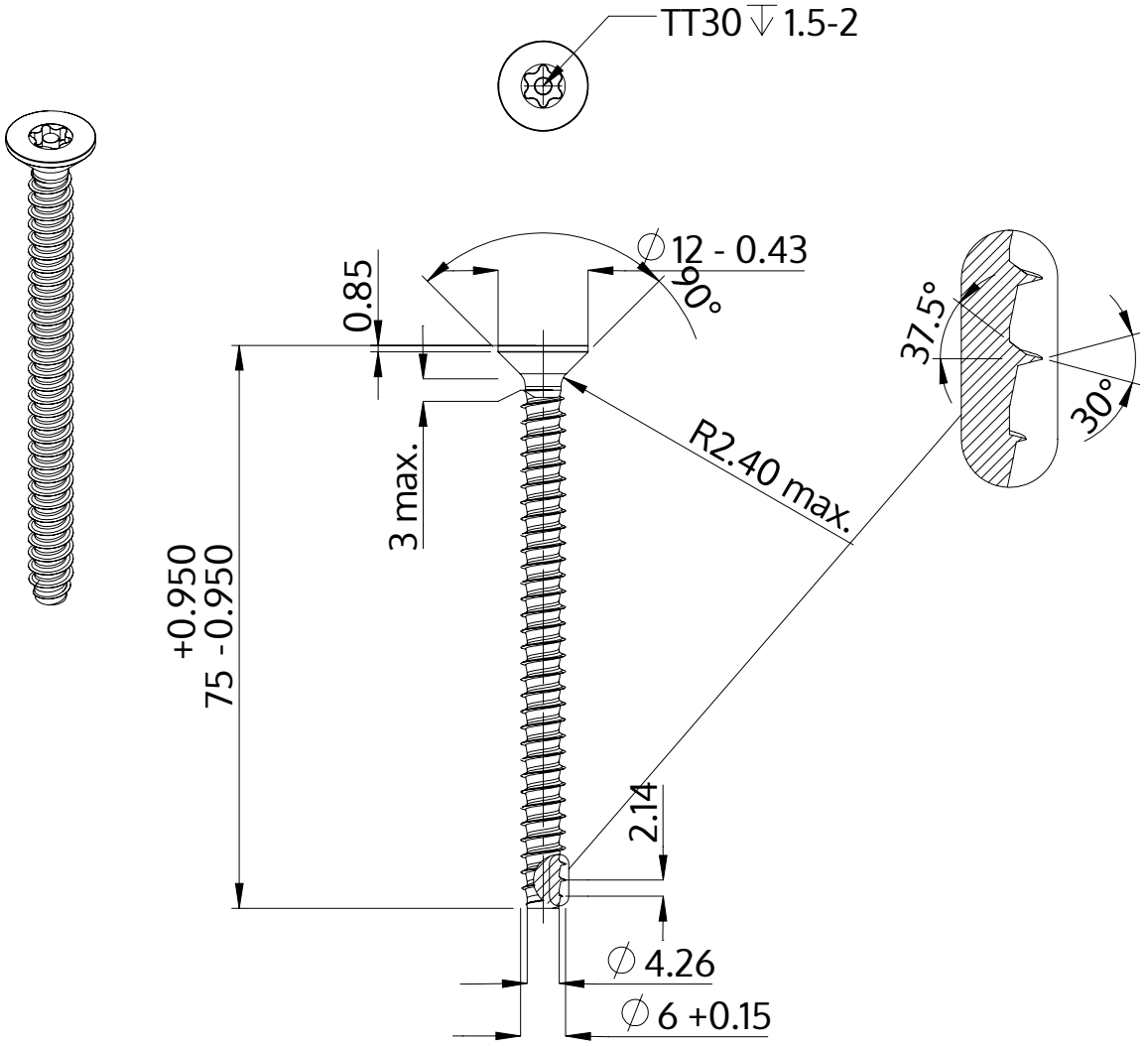


| | |
|---|---|
| Beskrivelse | STP43 6.0x75.0 - TT30 |
| Materiale | Stål, forædlet |
| Overflade | galvaniseret 5-7 µm, tempret, blå / transparent passiveret |
| Vægt | 12.302 kg / 1000 stykke |

| | | |
|---|---|---|
| SCREWERK | **STP430600750S** | |
| Metrisk tegning A4 | Skalering 1:1 | 2024-10 |