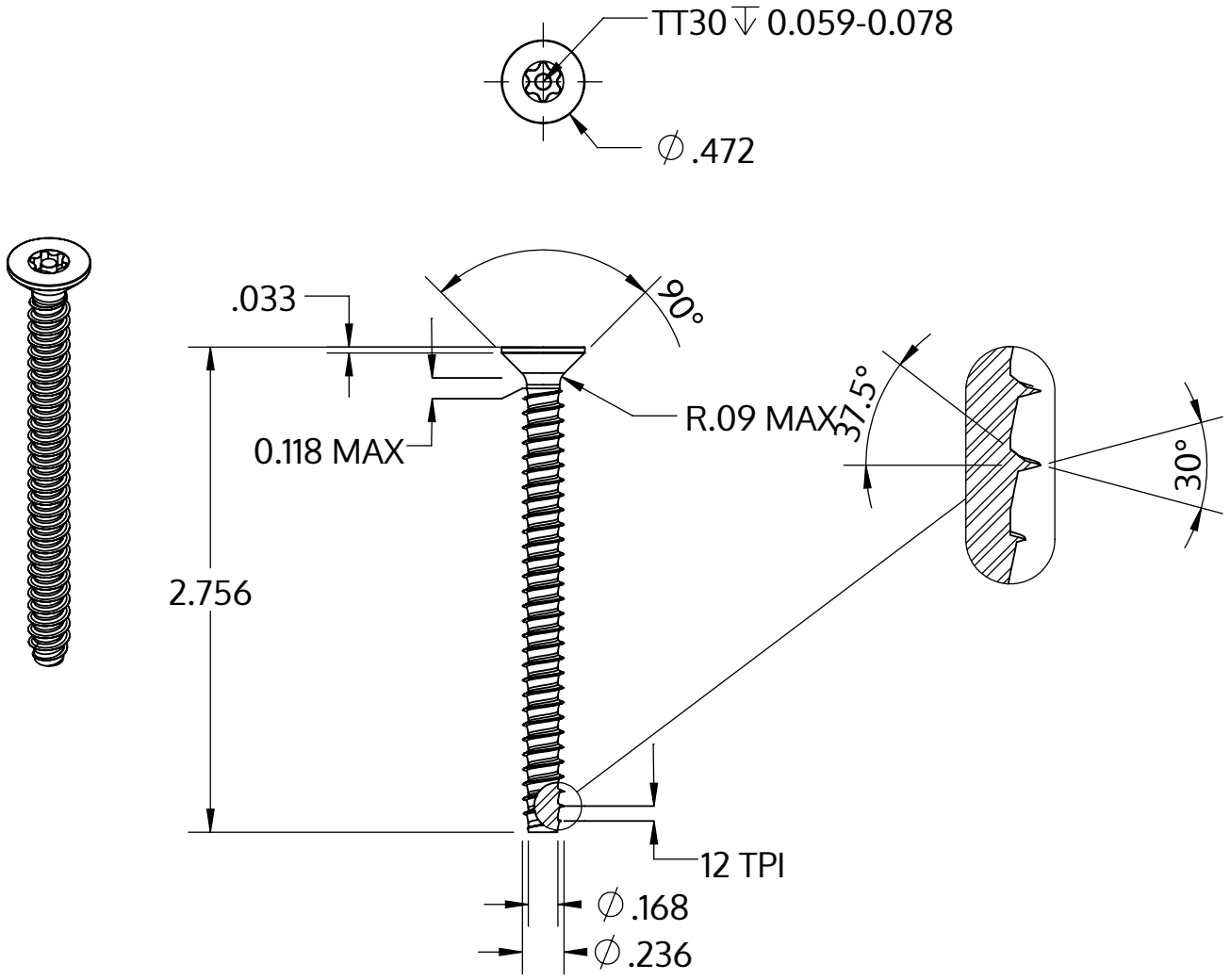

Metric size	M6 x 2.14 mm
US size (converted)	#0.236-12
	Tolerances [inch]
Length	+/- 0.037
Head diameter	+0 / -0.016
Head height	
Thread diameter	+0.005 / -0

Descrição	STP43 6.0x70.0 - TT30
Material	aço, endurecido
Superfície	zincado 5-7 µm, galvanizado, azul / passivado transparente
Peso	11.624 kg / 1000 peças

SCREWERK	**STP430600700S**	
_Zoll Zeichnung Größe A	Escala 1:1	2024-10