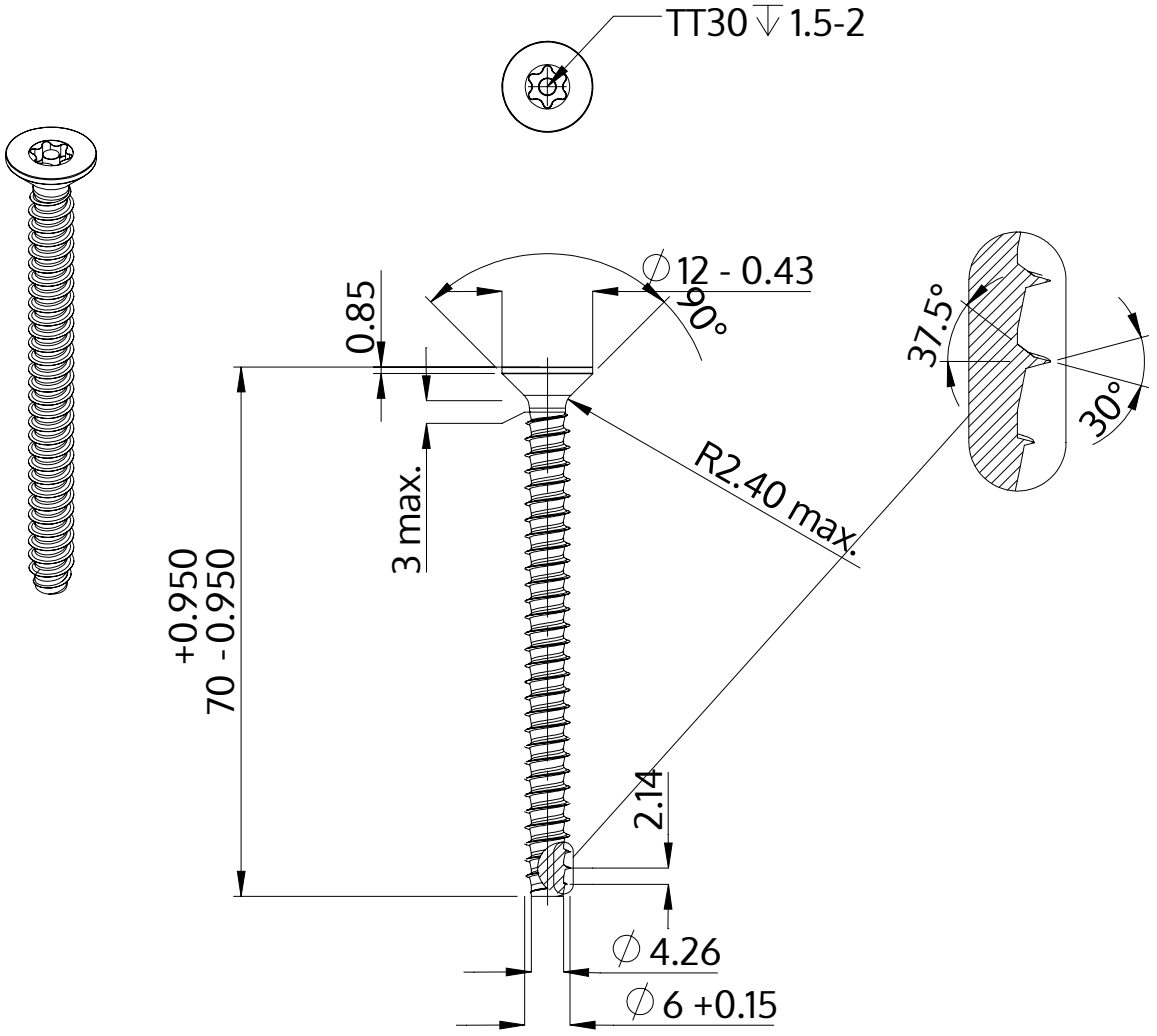

Popis	STP43 6.0x70.0 - TT30
Materiál	Temperovaná ocel
Povrch	Pozinkovaná 5-7 µm, temperovaná, modrá, pasivovaná průhledně
Hmotnost	11.624 kg / 1000 Kus

SCREWERK	**STP430600700S**	
Metric výkres A4	Měřítko 1:1	2024-10