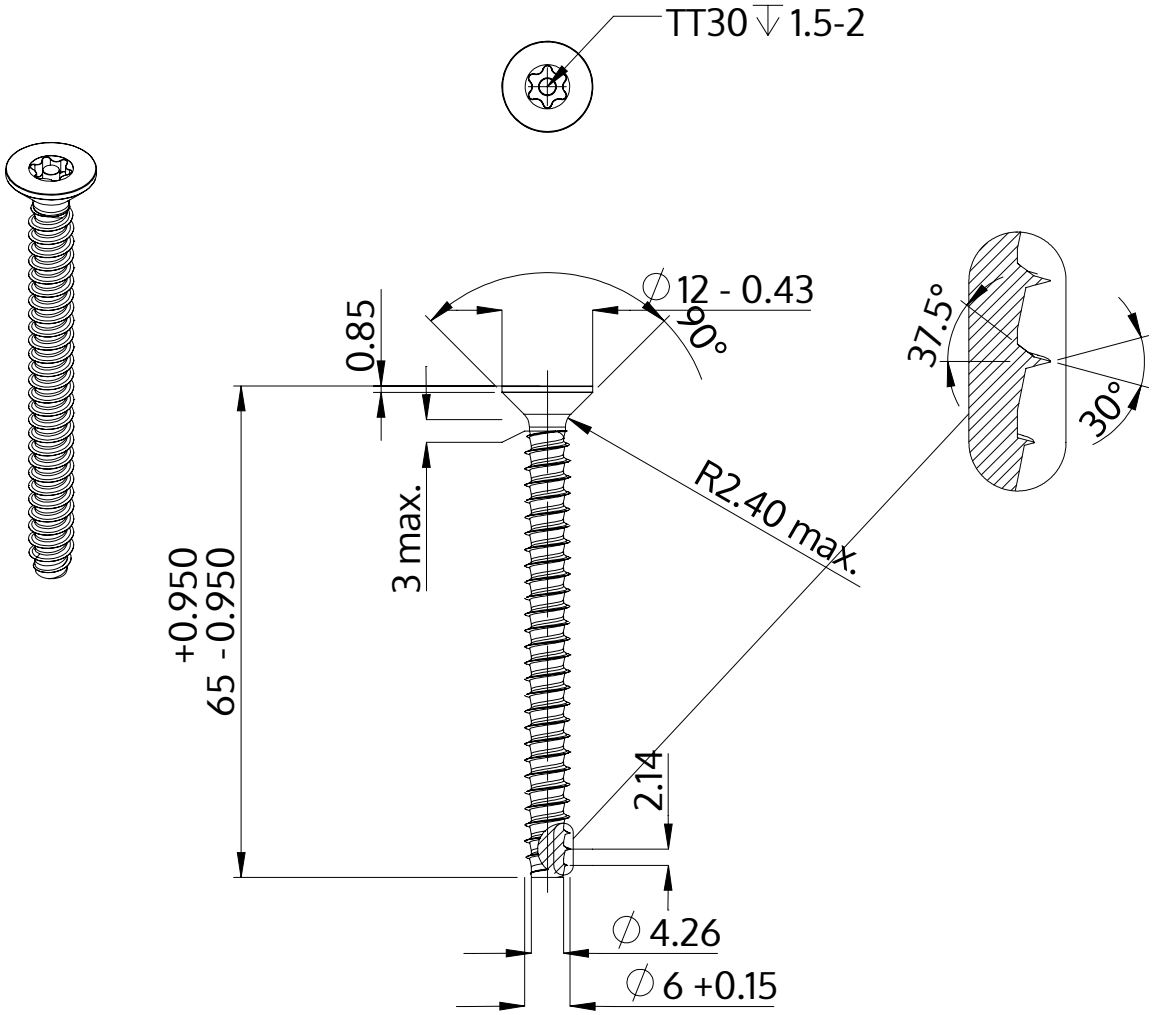

Description	STP43 6.0x65.0 - TT30
Matière	Acier,trempé et revenu
Surface	zinguée 5-7 µm,recuit, bleue / passivée avec transparence
Poids	10.945 kg / 1000 Unité

SCREWERK	**STP430600650S**	
Dessin métrique A4	Redimensionner None:1	2024-04