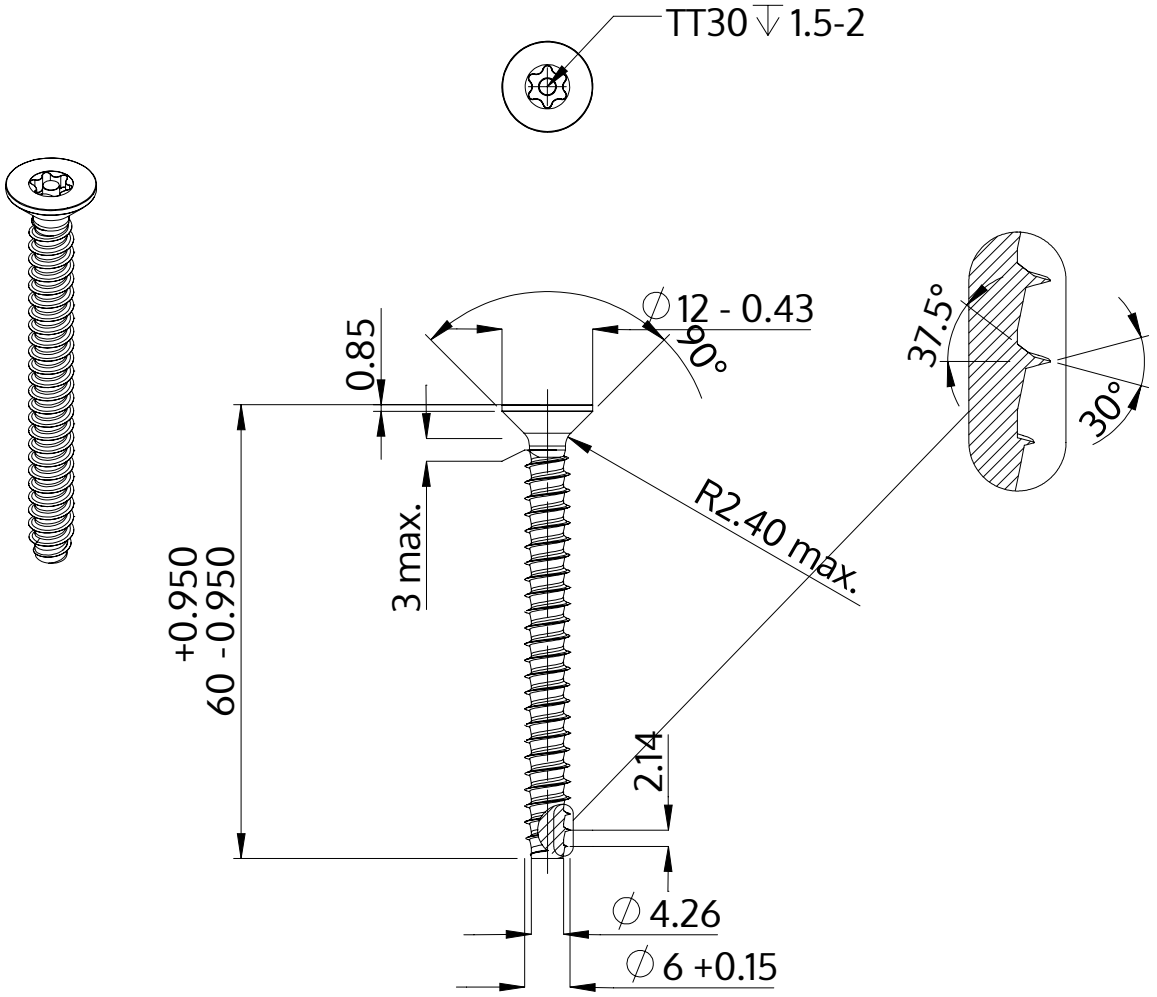


| | |
|---|---|
| Açıklaması | STP43 6.0x60.0 - TT30 |
| Malzeme | Çelik, sertleştirilmiş |
| Kaplama | galvanizli 5-7 µm, temperliö mavi / şeffaf pasifleştirilmiştir |
| Ağırlık | 10.267 kg / 1000 Adet |

| | | |
|---|---|---|
| SCREWERK | **STP430600600S** | |
| Metrik çizim A4 | Ölçeklendirme None:1 | 2024-04 |