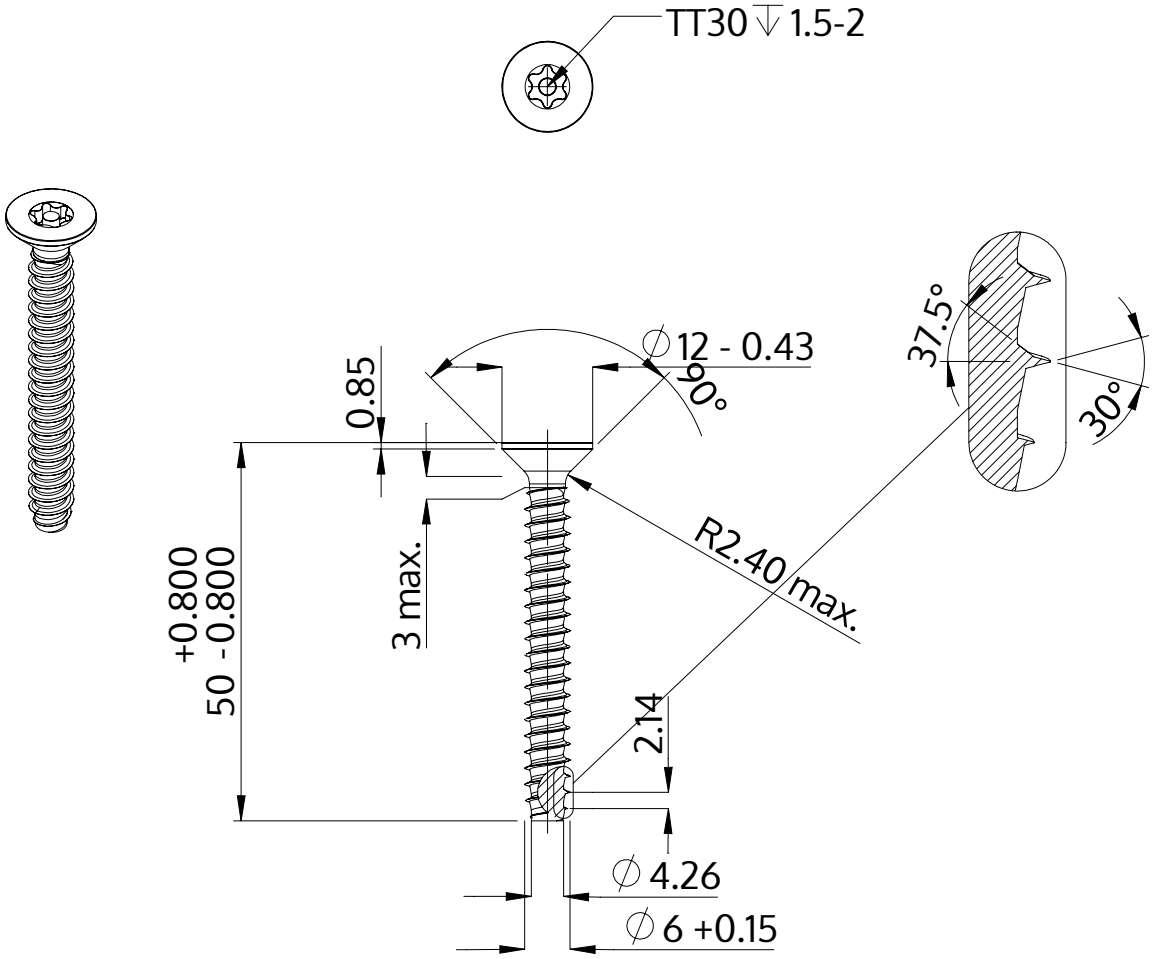


| | |
|---|---|
| Описание | STP43 6.0x50.0 - TT30 |
| Материал | сталь, упрочненная |
| Поверхность | ZnNi, черная пассивировка+отжиг+масло |
| Вес | 8.911 kg / 1000 Штука |

| | | |
|---|---|---|
| SCREWERK | **STP430600500B** | |
| Метрический чертеж A4 | Шкала 1:1 | 2024-10 |