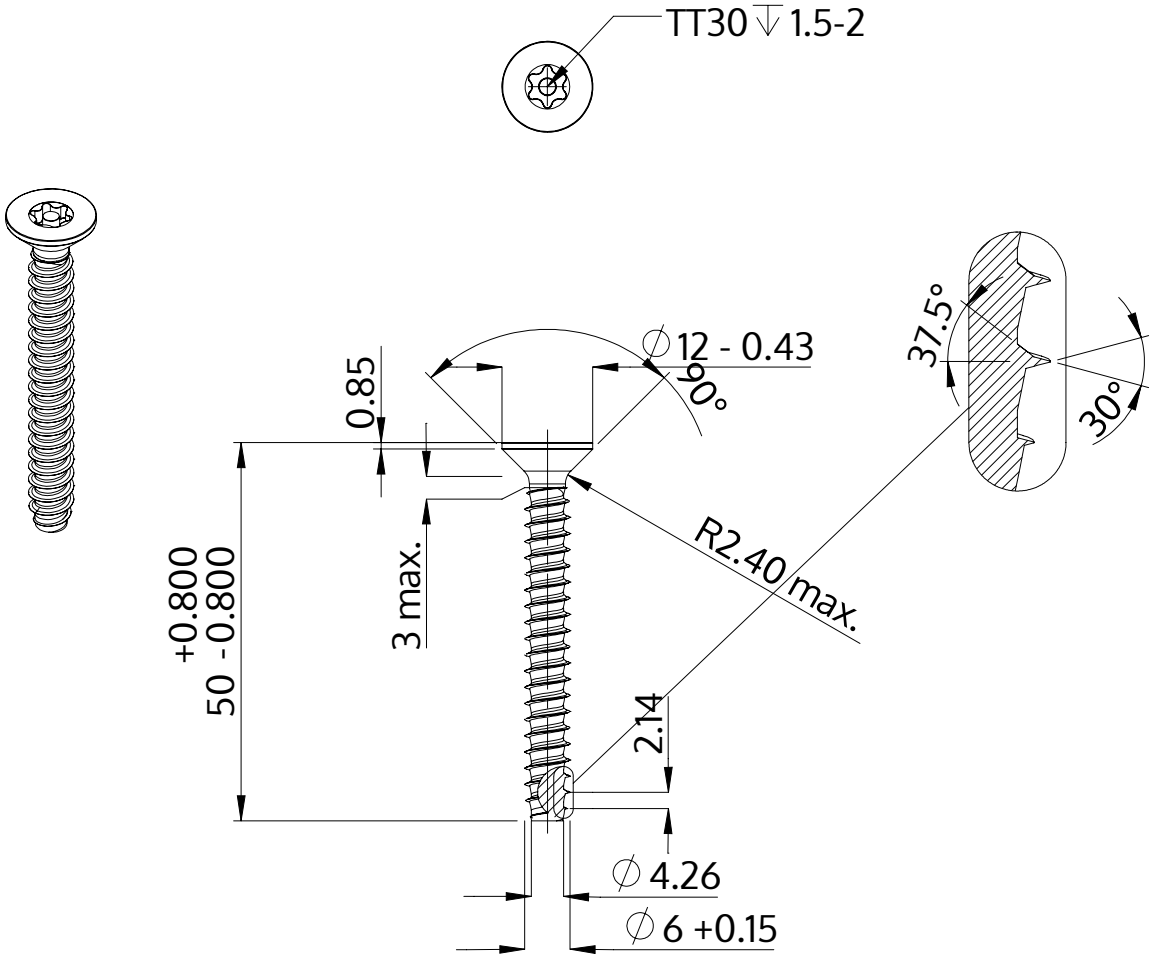

Opis	STP43 6.0x50.0 - TT30
Materiał	Stal, hartowana
Powierzchnia	ZiNi czarna-pasywowana, temperowana, uszczelniona
Waga	8.911 kg / 1000 sztuk

SCREWERK	**STP430600500B**	
Rysunek metryczny A4	Skala 1:1	2024-10