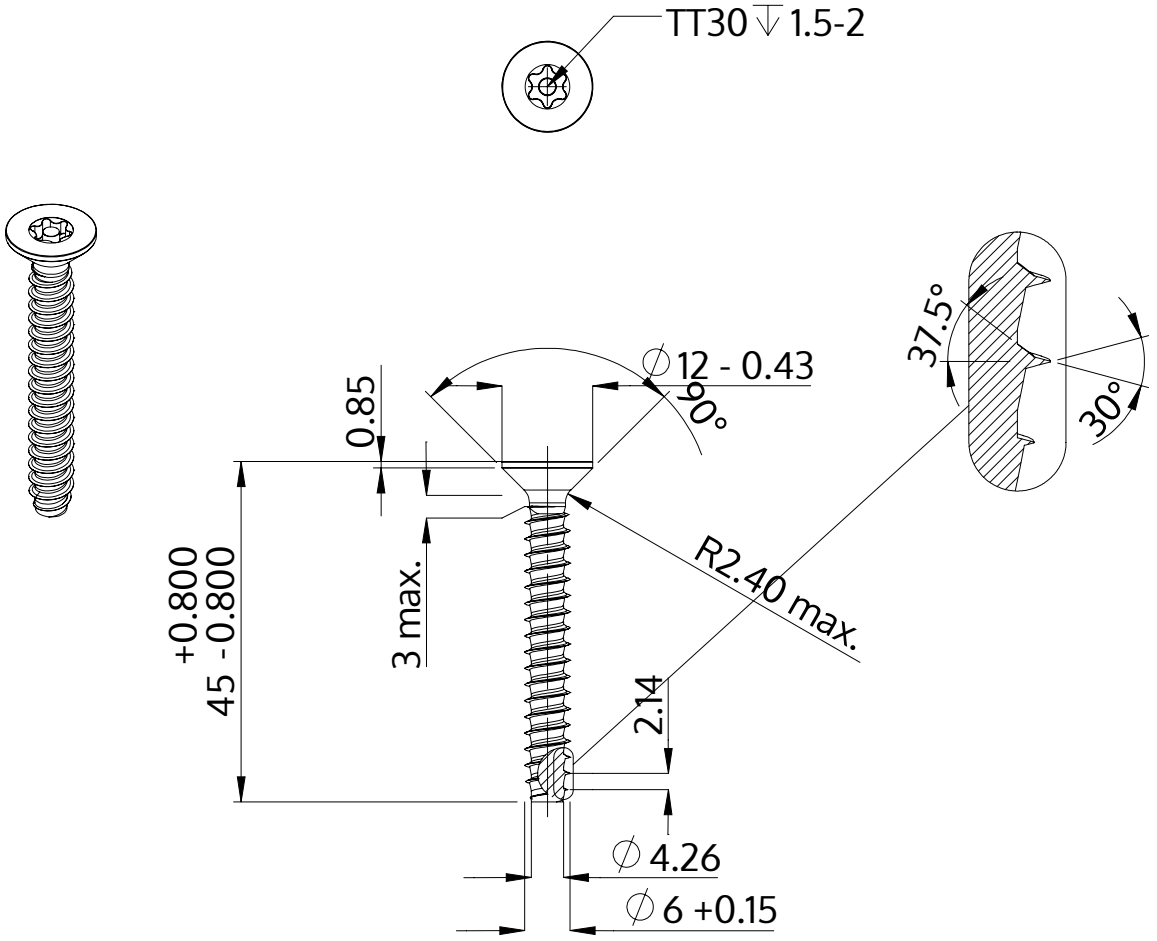

Descrição	STP43 6.0x45.0 - TT30
Material	aço, endurecido
Superfície	Zincado Niquelado Galvanizado, Passivado negro
Peso	8.232 kg / 1000 peças

SCREWERK	**STP430600450B**	
Desenho Métrico A4	Escala 1:1	2024-10