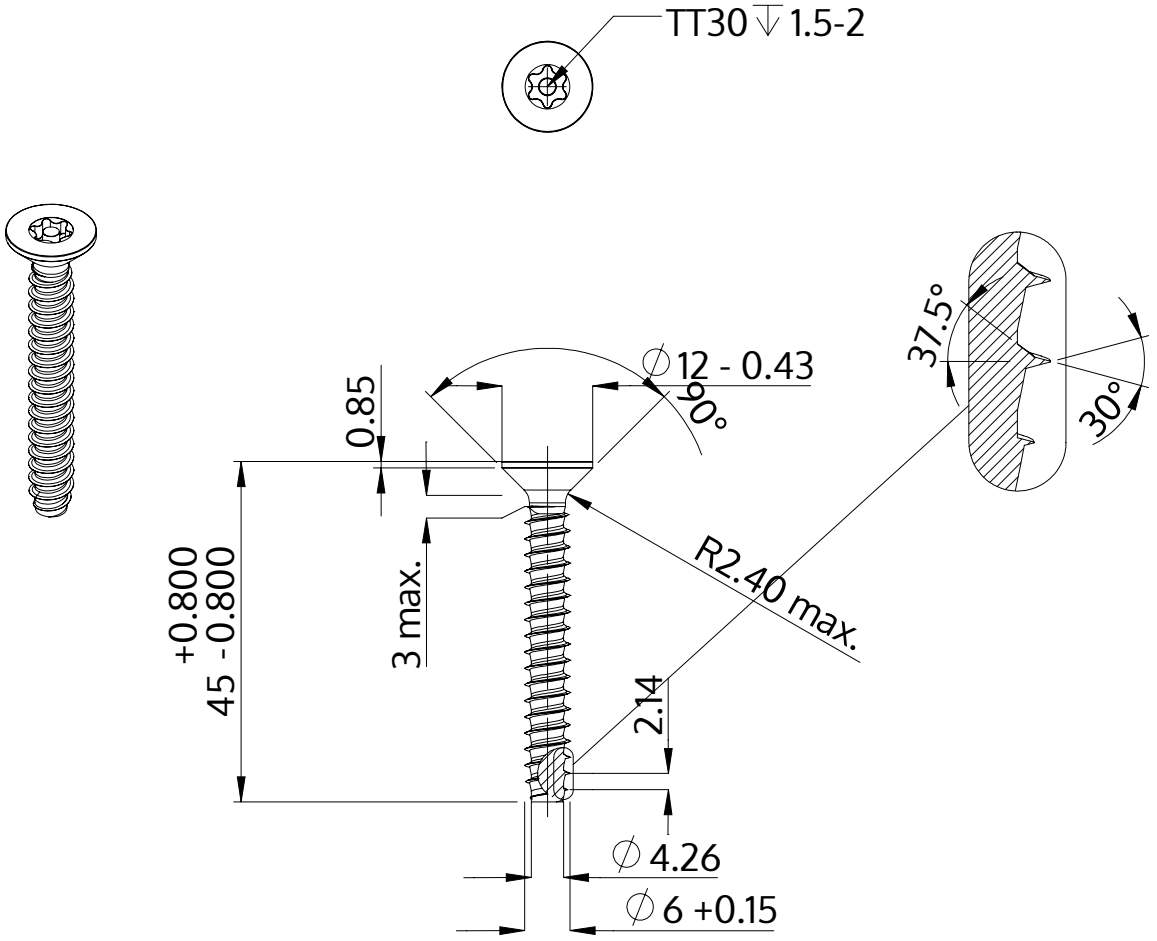

Descrizione	STP43 6.0x45.0 - TT30
Materiale	acciaio, temprato
Superficie	Placcato Zinco-Nichel, passivato nero, ricotto, sigillato
Peso	8.232 kg / 1000 pezzi

SCREWERK	**STP430600450B**	
Disegno metrico A4	Scala None:1	2024-04