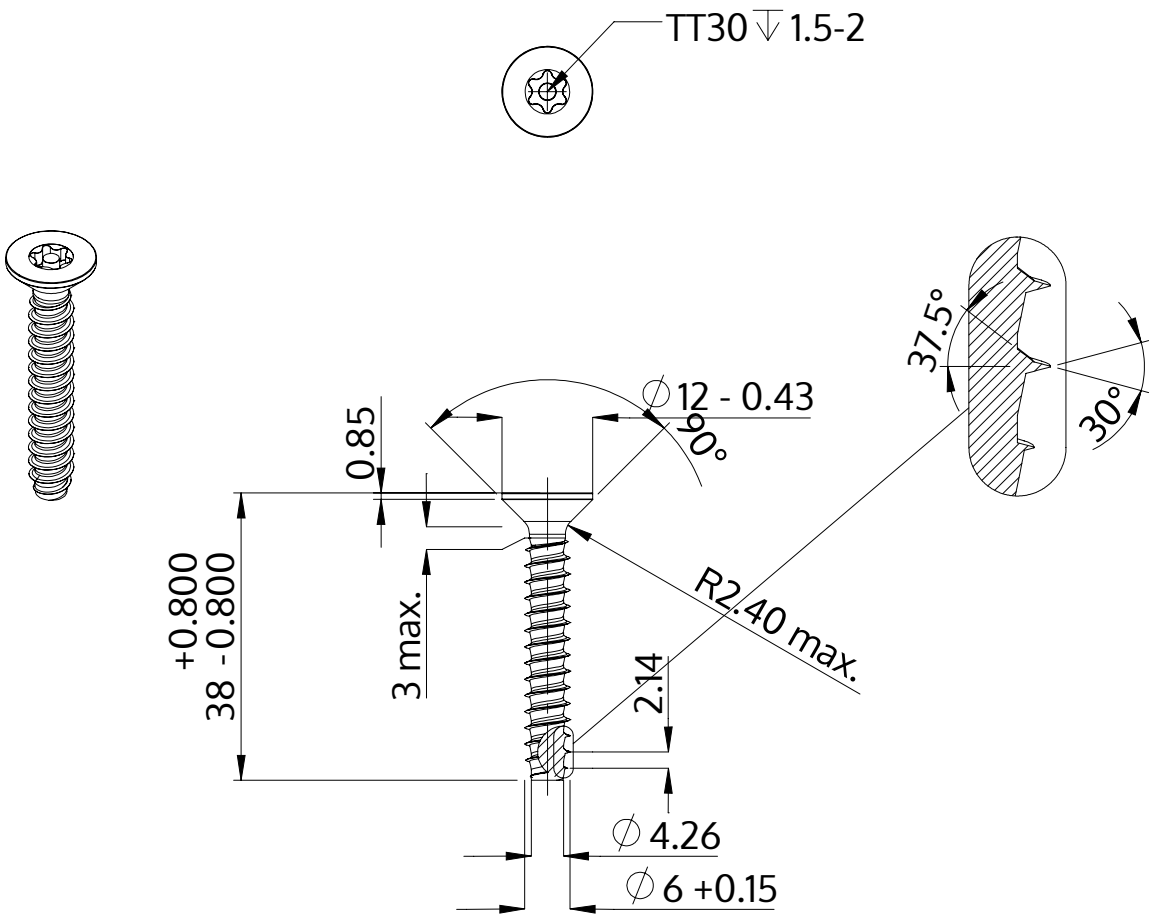

Beskrivning	STP43 6.0x38.0 - TT30
Material	stål, härdat
Yta	ZnNi svart-passiviserad/Cr-VI-fri, härdad, förseglad
Vikt	7.283 kg / 1000 styck

SCREWERK	**STP430600380B**	
Metrisk skiss A4	Skala 1:1	2024-05