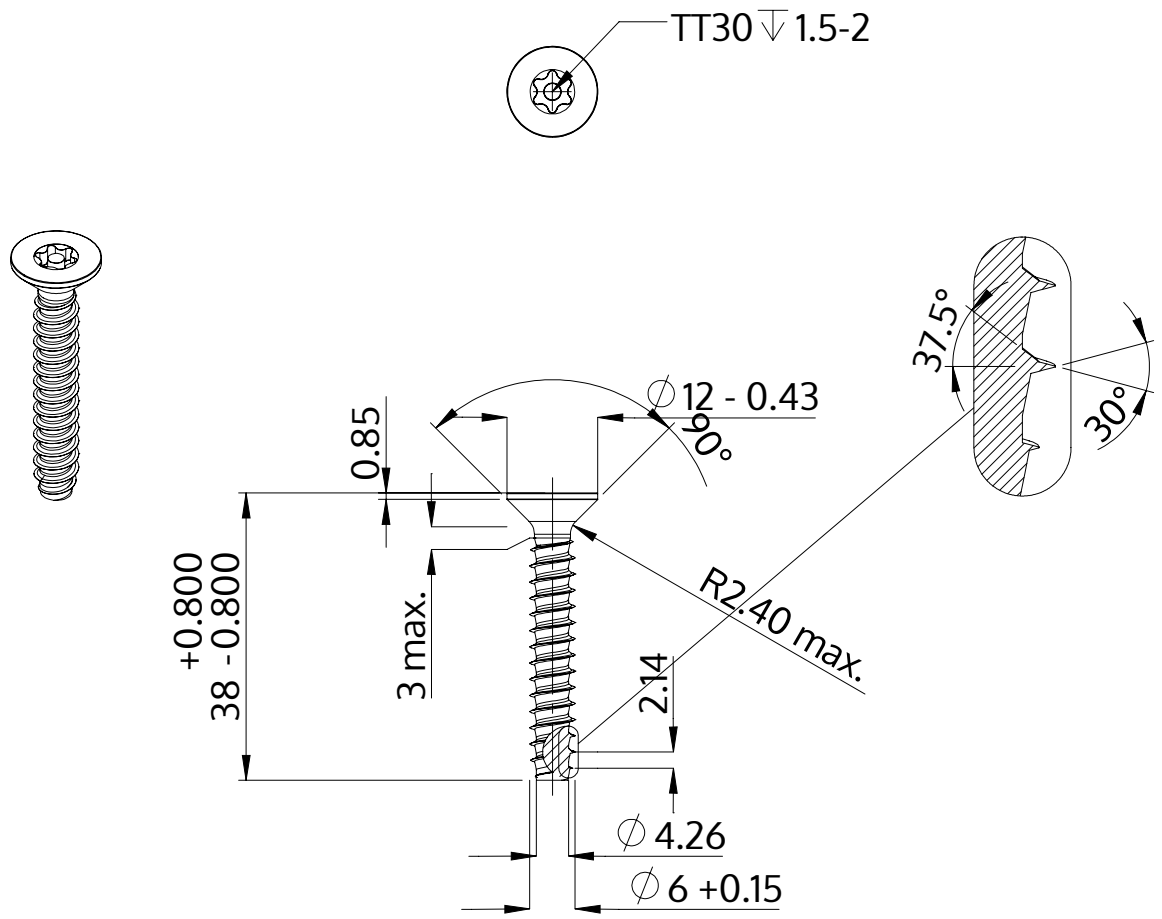

Descrição	STP43 6.0x38.0 - TT30
Material	aço, endurecido
Superfície	Zincado Niquelado Galvanizado, Passivado negro
Peso	7.283 kg / 1000 peças

SCREWERK	**STP430600380B**	
Desenho Métrico A4	Escala None:1	2024-04