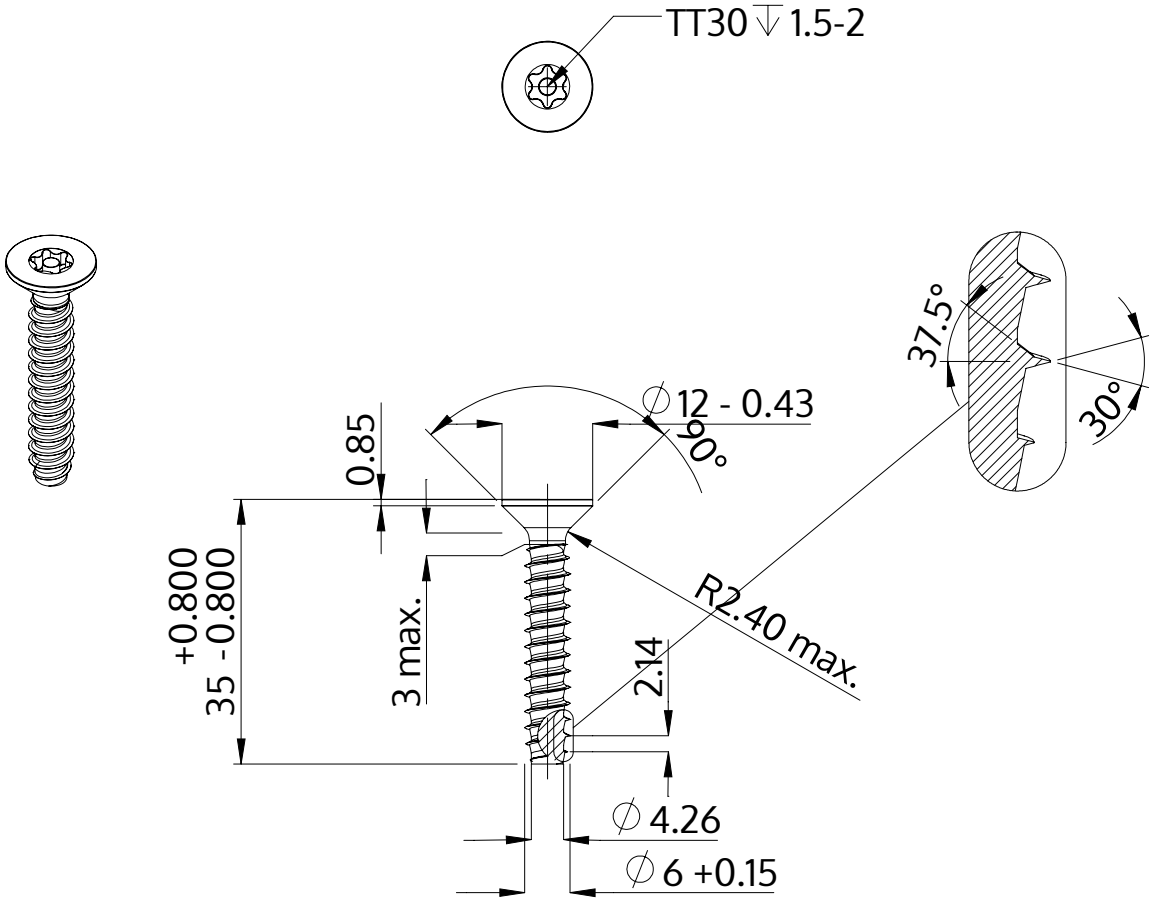

Beschrijving	STP43 6.0x35.0 - TT30
Materiaal	veredeld staal
Oppervlak	ZnNi zwart-gepassiveerd, getempert, verzegeld
Gewicht	6.876 kg / 1000 stuk

SCREWERK	**STP430600350B**	
Metrische tekening A4	Schaal 1:1	2024-10