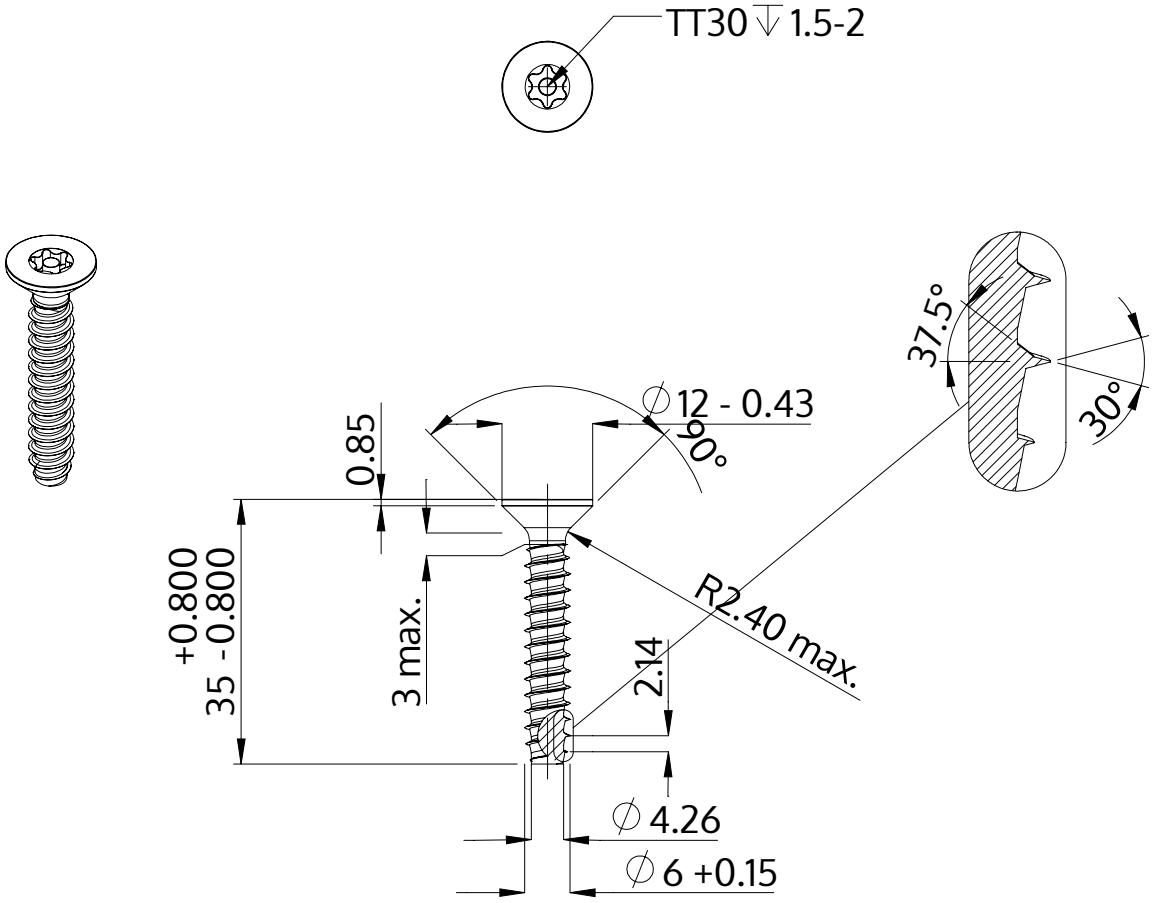

Descrizione	STP43 6.0x35.0 - TT30
Materiale	acciaio, temprato
Superficie	Placcato Zinco-Nichel, passivato nero, ricotto, sigillato
Peso	6.876 kg / 1000 pezzi

SCREWERK	**STP430600350B**	
Disegno metrico A4	Scala 1:1	2024-10