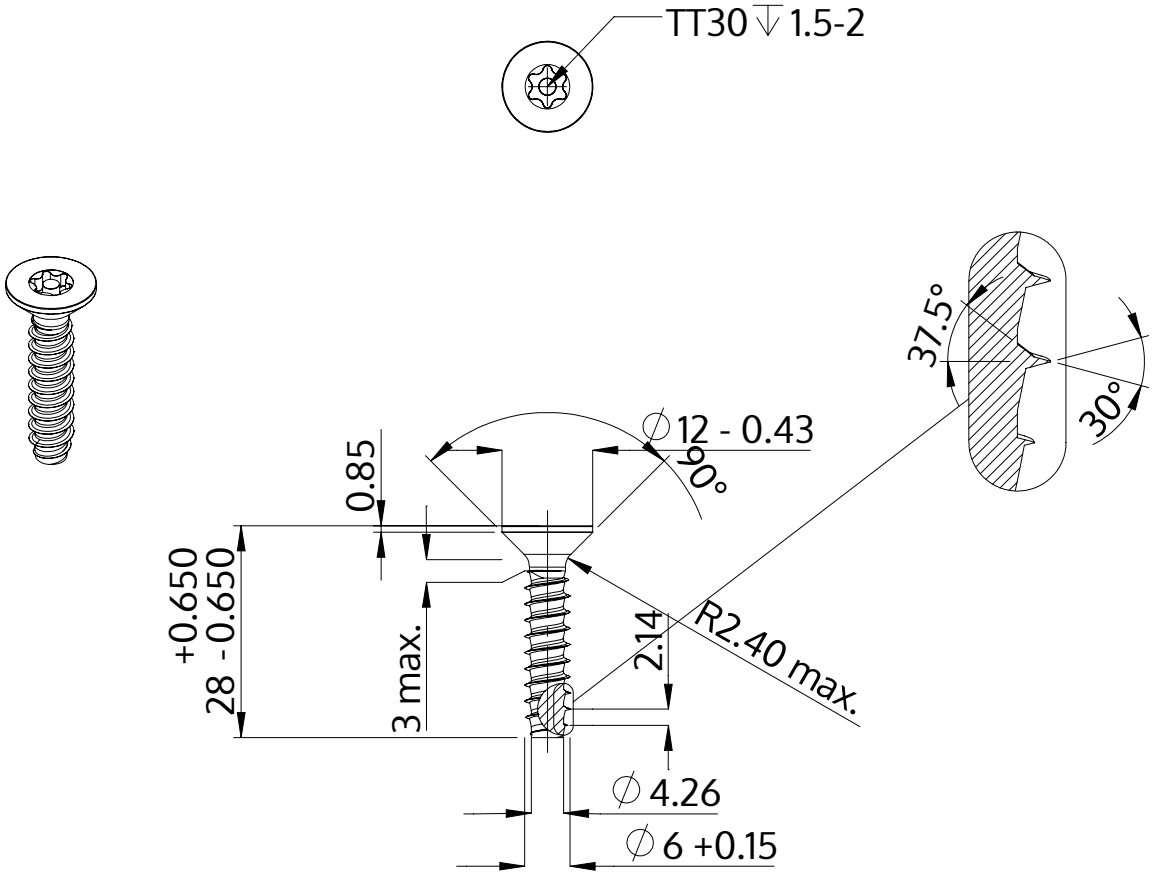

Descriere	STP43 6.0x28.0 - TT30
Material	oțel, călit
Exterior	zincat 5-7 µm, recopt, pasivat transparent/albastru
Greutate	5.926 kg / 1000 unități

SCREWERK	**STP430600280S**	
Desen metric A4	Scalarea 1:1	2024-05