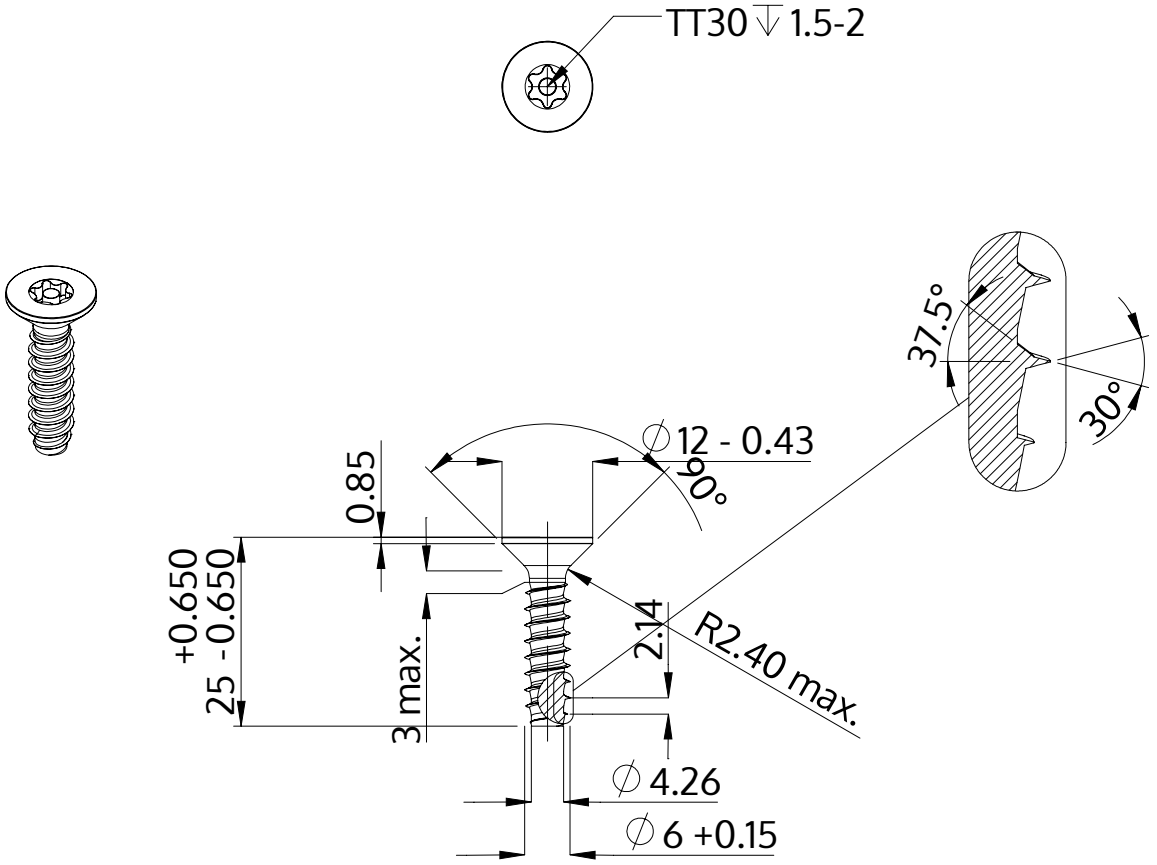

Описание	STP43 6.0x25.0 - TT30
Материал	сталь, упрочненная
Поверхность	ZnNi, черная пассивировка+отжиг+масло
Вес	5.519 kg / 1000 Штука

SCREWERK	**STP430600250B**	
Метрический чертеж A4	Шкала 1:1	2024-10