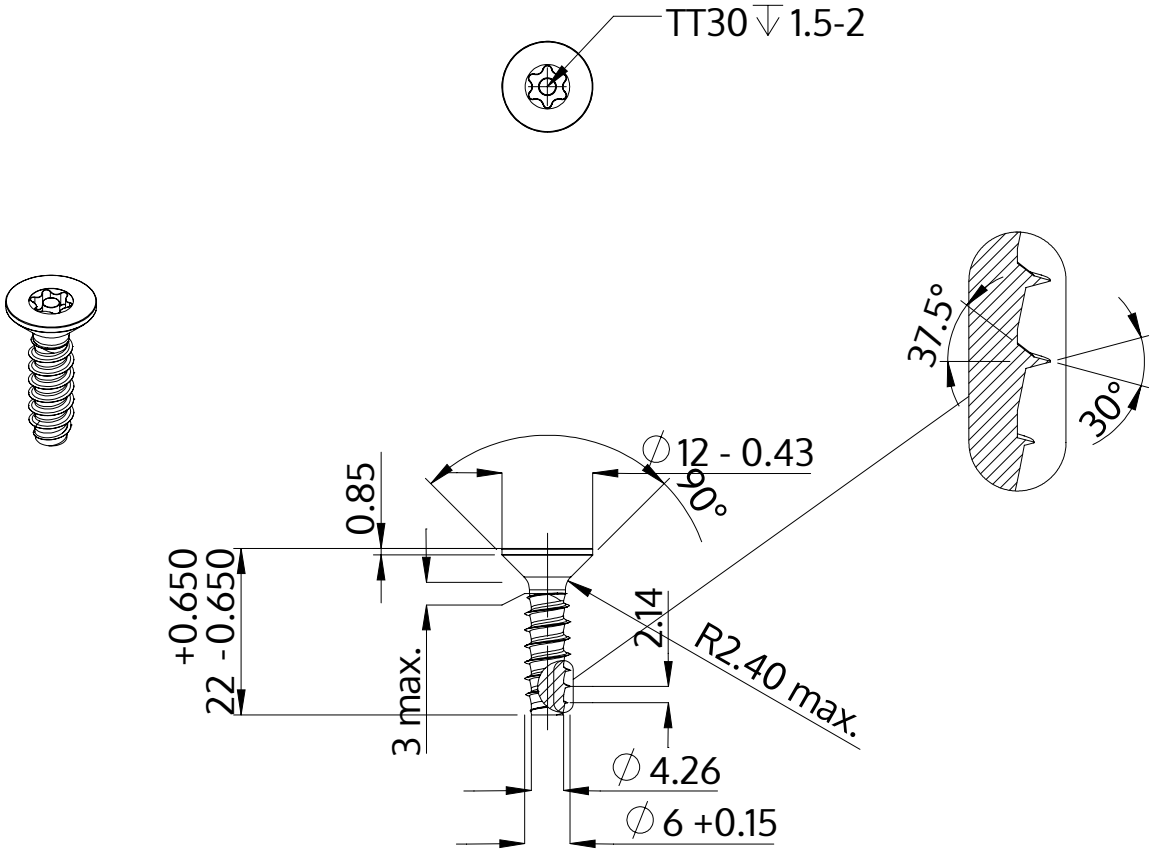

Beskrivelse	STP43 6.0x22.0 - TT30
Materiale	Stål, forædlet
Overflade	ZnNi sort-passiveret, tempret, forseglet
Vægt	5.112 kg / 1000 stykke

SCREWERK	**STP430600220B**	
Metrisk tegning A4	Skalering 1:1	2024-10