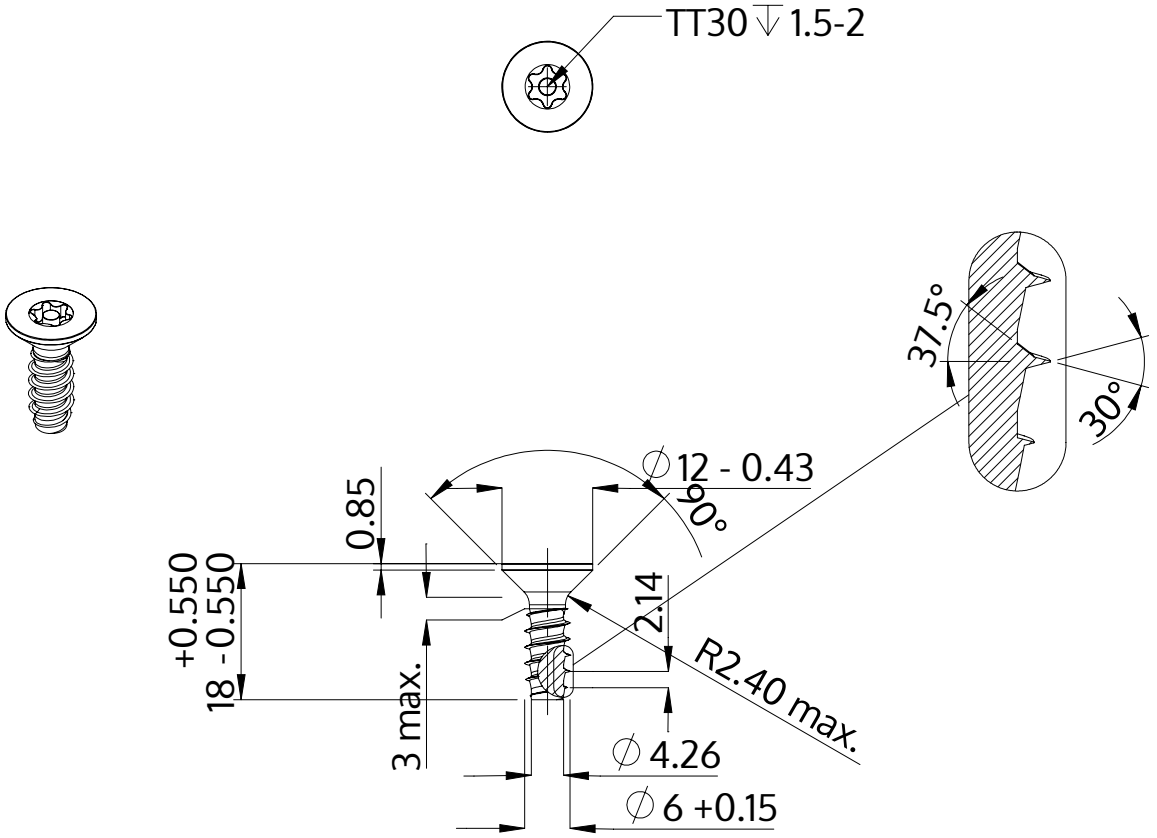

Beskrivning	STP43 6.0x18.0 - TT30
Material	stål, härdat
Yta	förzinkad 5-7 µm, härdad, blå/transparent passiviserad
Vikt	4.570 kg / 1000 styck

SCREWERK	**STP430600180S**	
Metrisk skiss A4	Skala 1:1	2024-05