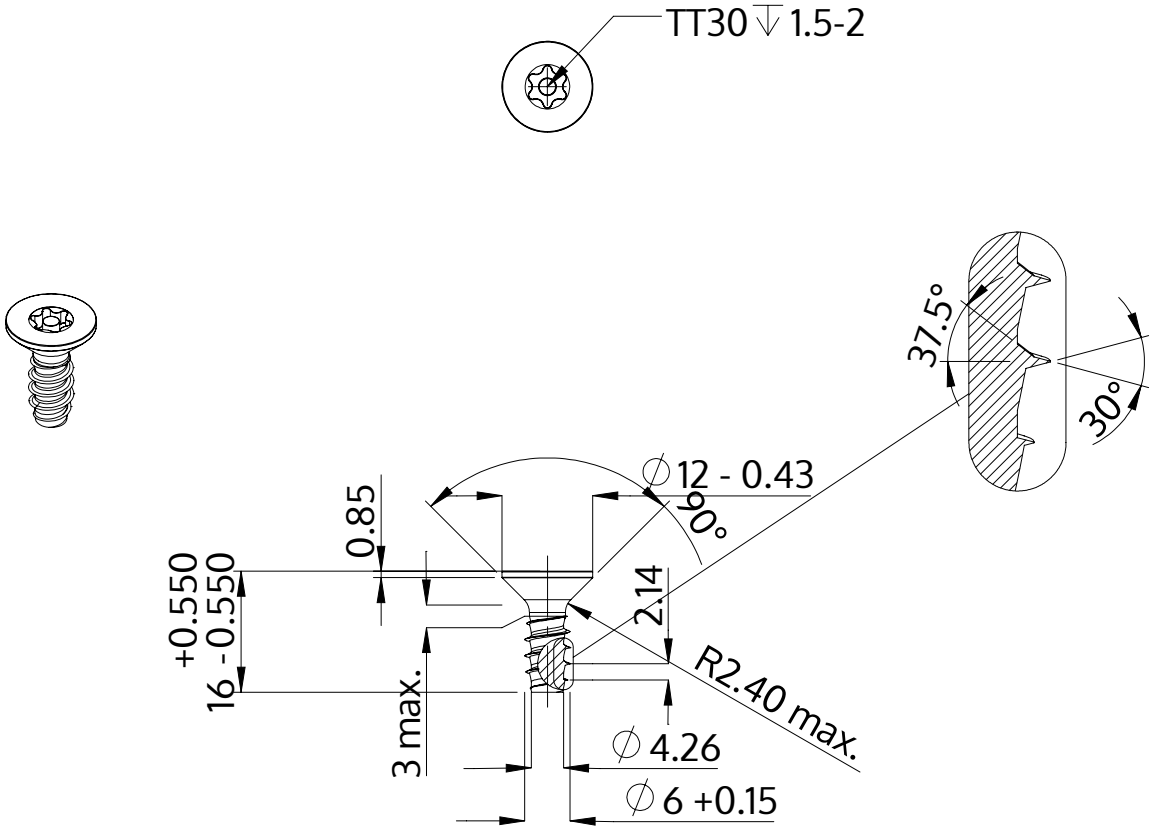

Açıklaması	STP43 6.0x16.0 - TT30
Malzeme	Çelik, sertleştirilmiş
Kaplama	ZnNi siyah-pasifleştirilmiştir, temperlenmistir, kaplanmış
Ağırlık	4.298 kg / 1000 Adet

SCREWERK	**STP430600160B**	
Metrik çizim A4	Ölçeklendirme 1:1	2024-10