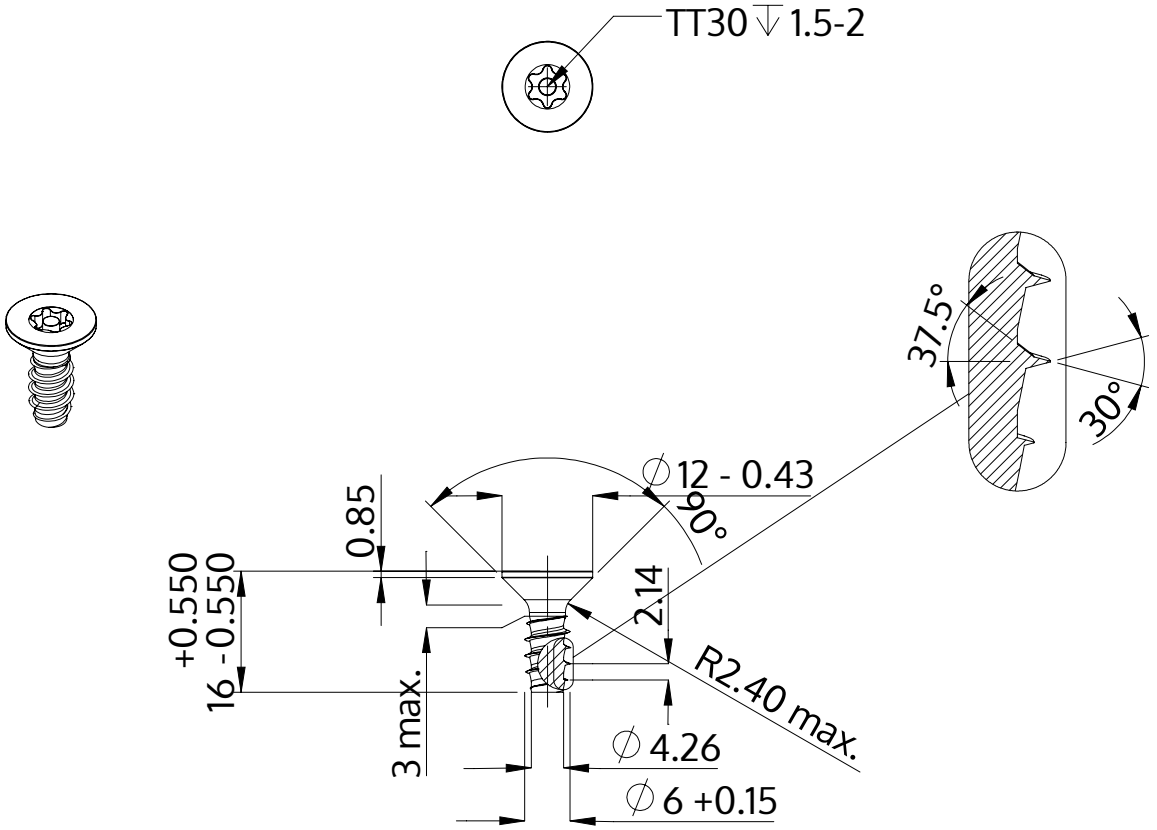

Description	STP43 6.0x16.0 - TT30
Matière	Acier,trempé et revenu
Surface	Zinc Nickel passivé noir, trempée, scéllée
Poids	4.298 kg / 1000 Unité

SCREWERK	**STP430600160B**	
Dessin métrique A4	Redimensionner None:1	2024-04