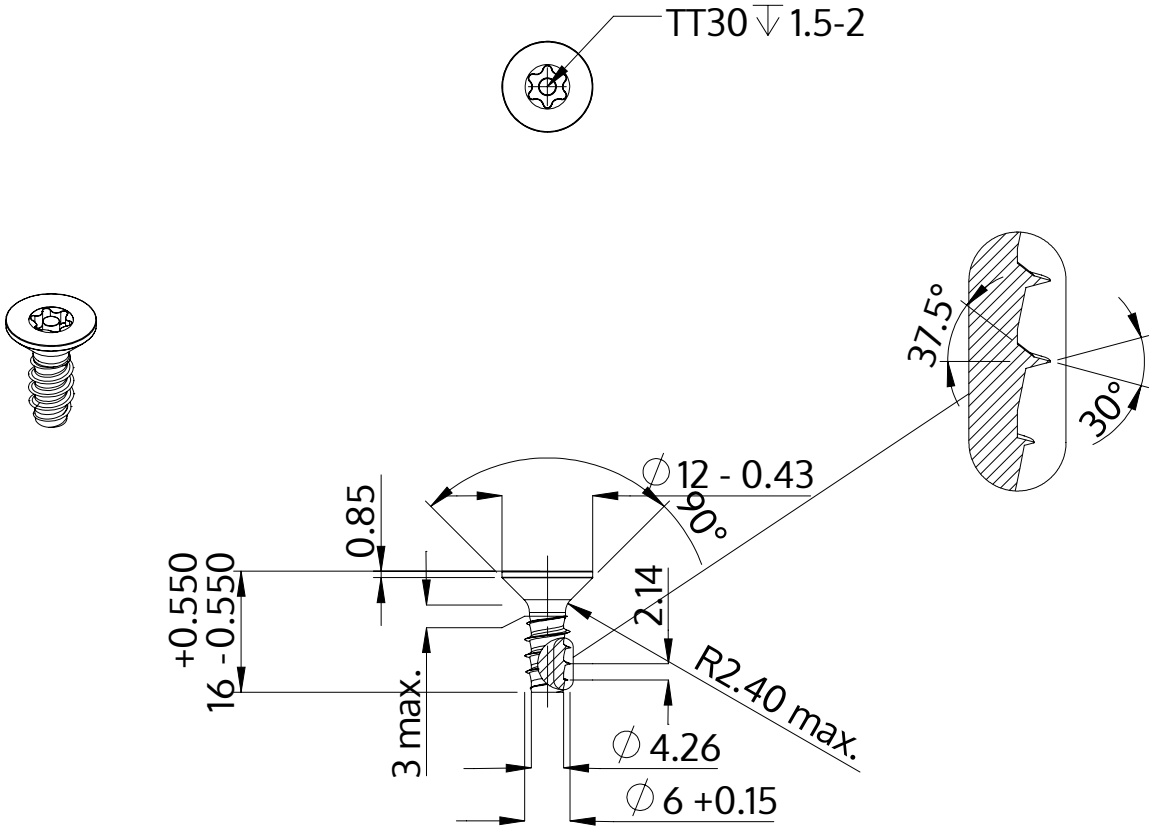

Описание	STP43 6.0x16.0 - TT30
Материал	стомана, закалена
Повърхност	цинково и никелово покритие, Черен, пасивиран, темпериран, херметизация
Тегло	4.298 kg / 1000 Бройка

SCREWERK	**STP430600160B**	
Метричен дизайн A4	Мащаб 1:1	2024-10