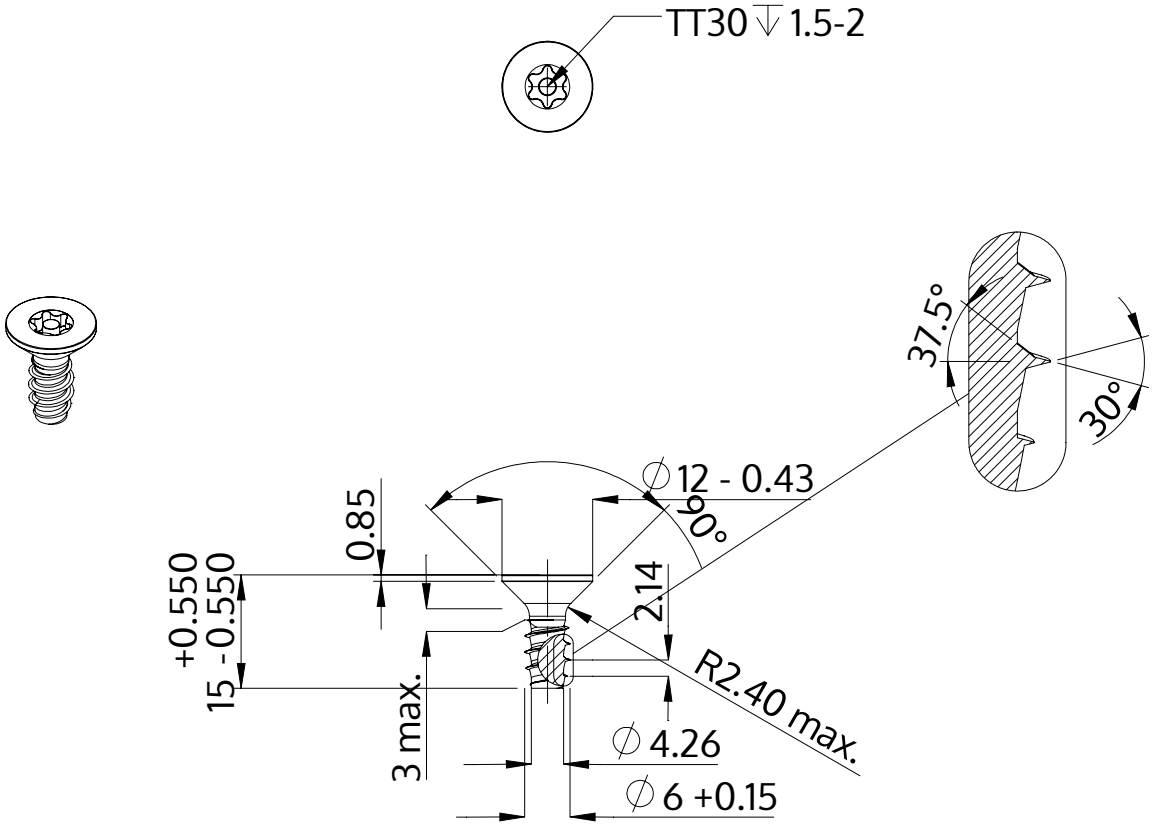

Descripción	STP43 6.0x15.0 - TT30
Material	Acero, endurecido
Superficie	galvanizado 5-7 micras, recocido, azul / pasivado transparente
Peso	4.163 kg / 1000 Piezas

SCREWERK	**STP430600150S**	
Diseño métrico	Escalada 1:1	2024-10