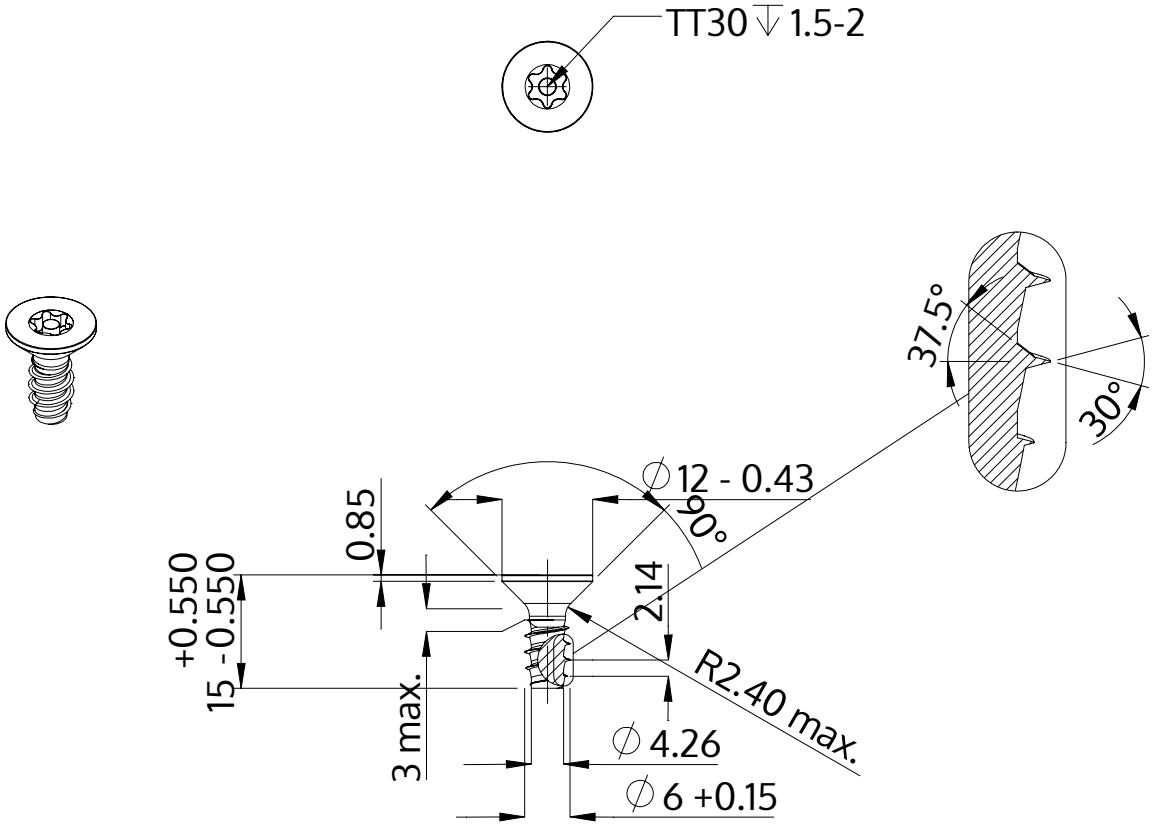

Popis	STP43 6.0x15.0 - TT30
Materiál	Temperovaná ocel
Povrch	ZiNi černá-pasivovaná+temperovaná+utěsněná
Hmotnost	4.163 kg / 1000 Kus

SCREWERK	**STP430600150B**	
Metric výkres A4	Měřítko None:1	2024-04