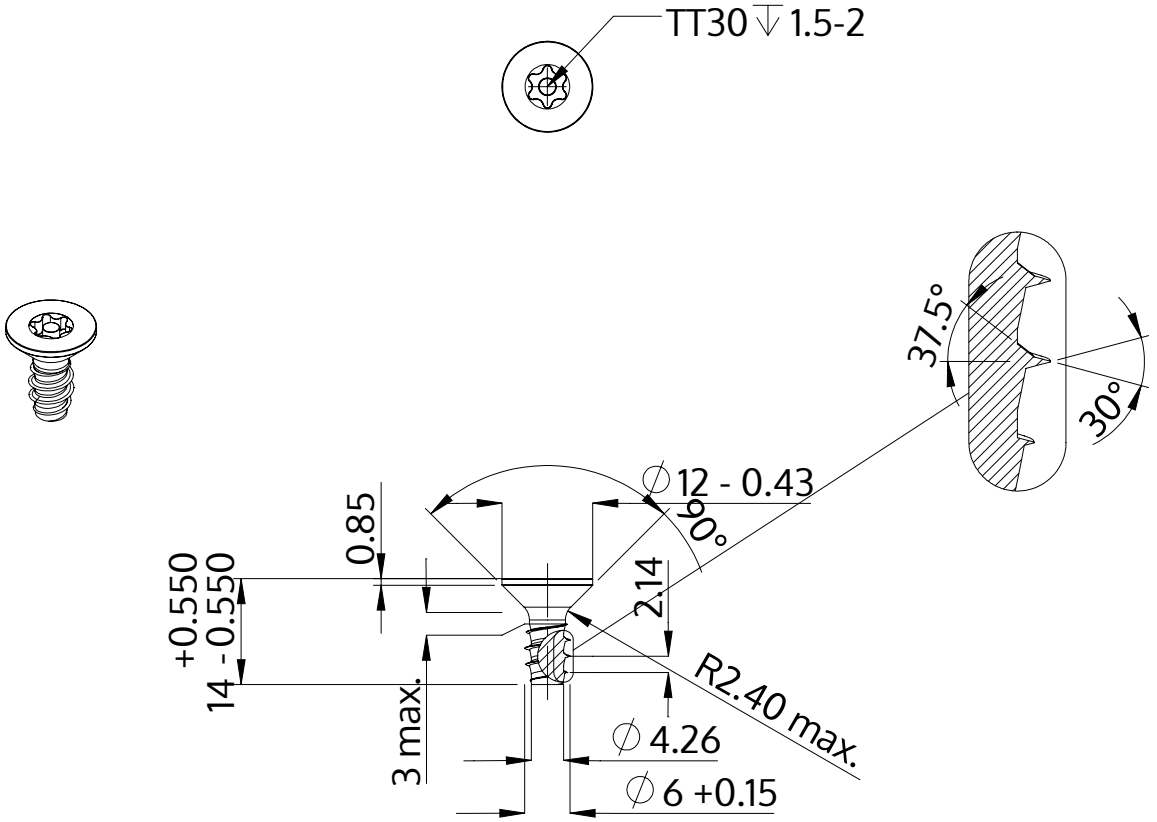

Descrizione	STP43 6.0x14.0 - TT30
Materiale	acciaio, temprato
Superficie	zincato 5-7 micron, ricotto, blu / trasparente passivato
Peso	4.027 kg / 1000 pezzi

SCREWERK	**STP430600140S**	
Disegno metrico A4	Scala 1:1	2024-10