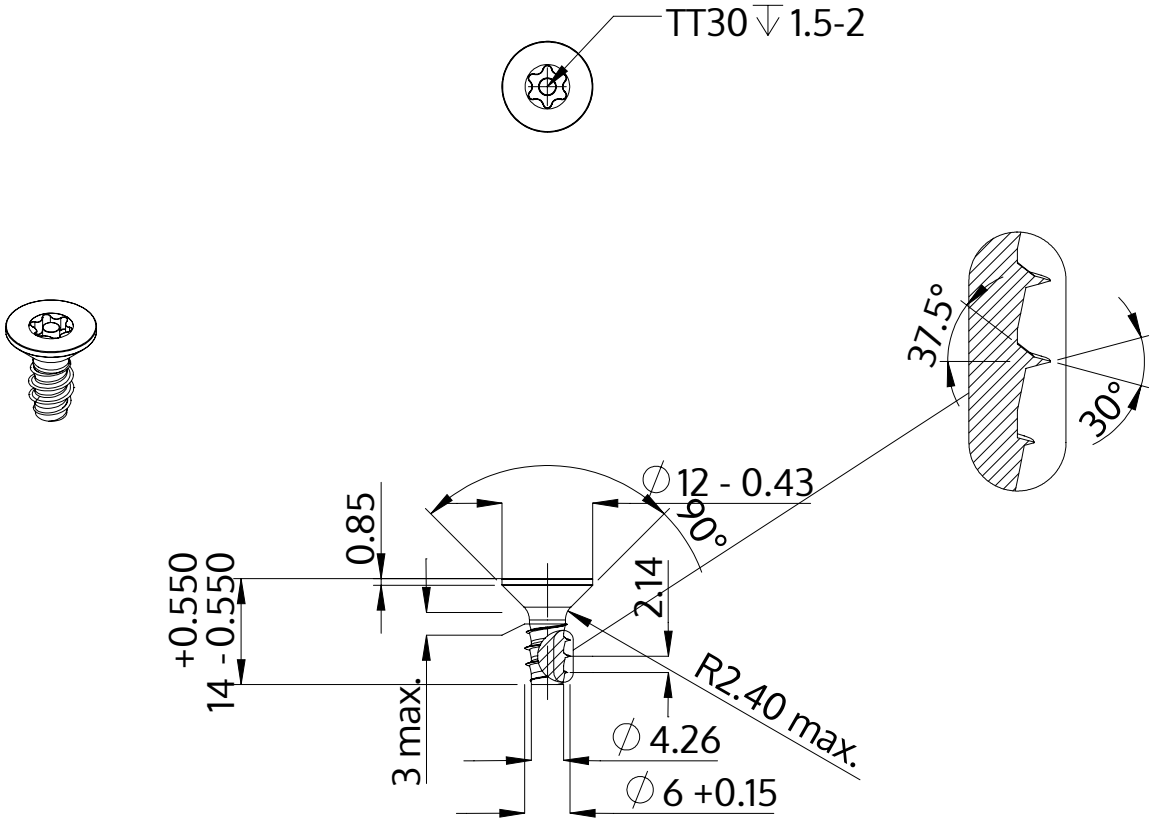

Açıklaması	STP43 6.0x14.0 - TT30
Malzeme	Çelik, sertleştirilmiş
Kaplama	ZnNi siyah-pasifleştirilmiştir, temperlenmistir, kaplanmış
Ağırlık	4.027 kg / 1000 Adet

SCREWERK	**STP430600140B**	
Metrik çizim A4	Ölçeklendirme 1:1	2024-10