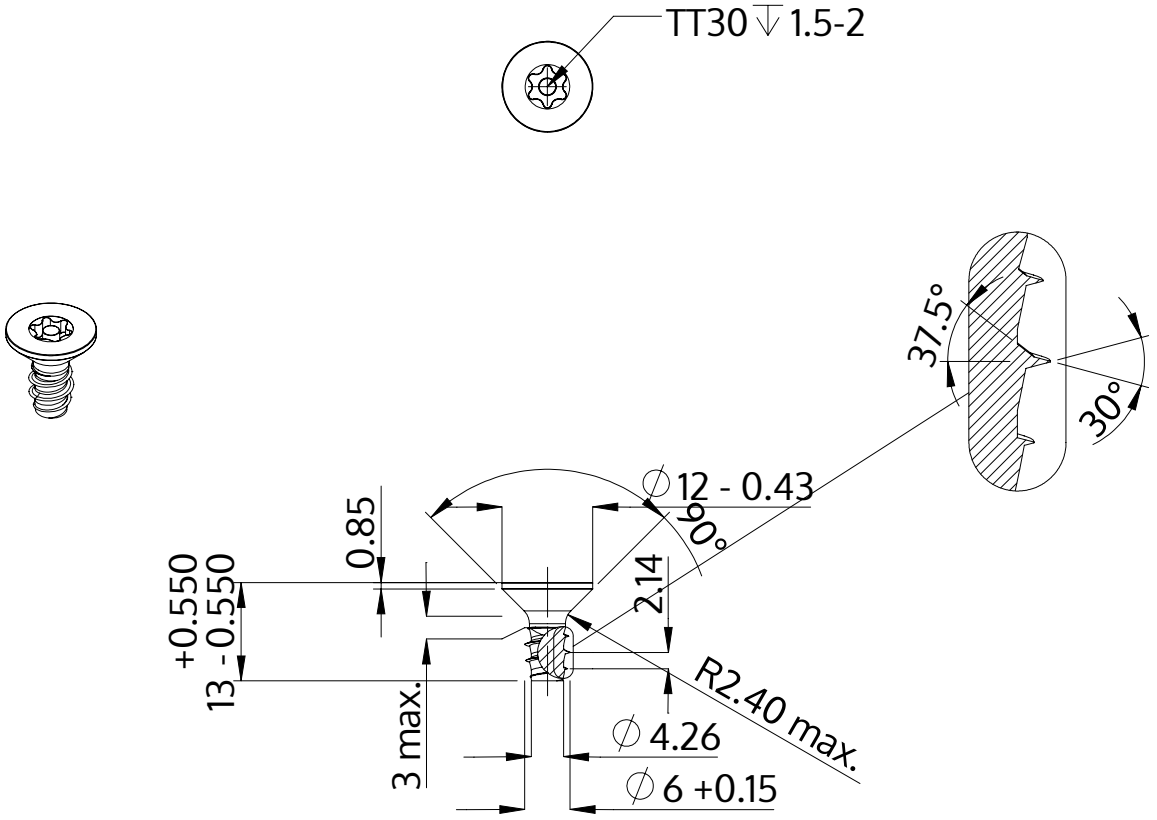

Description	STP43 6.0x13.0 - TT30
Matière	Acier,trempé et revenu
Surface	zinguée 5-7 µm,recuit, bleue / passivée avec transparence
Poids	3.891 kg / 1000 Unité

SCREWERK	**STP430600130S**	
Dessin métrique A4	Redimensionner 1:1	2024-10