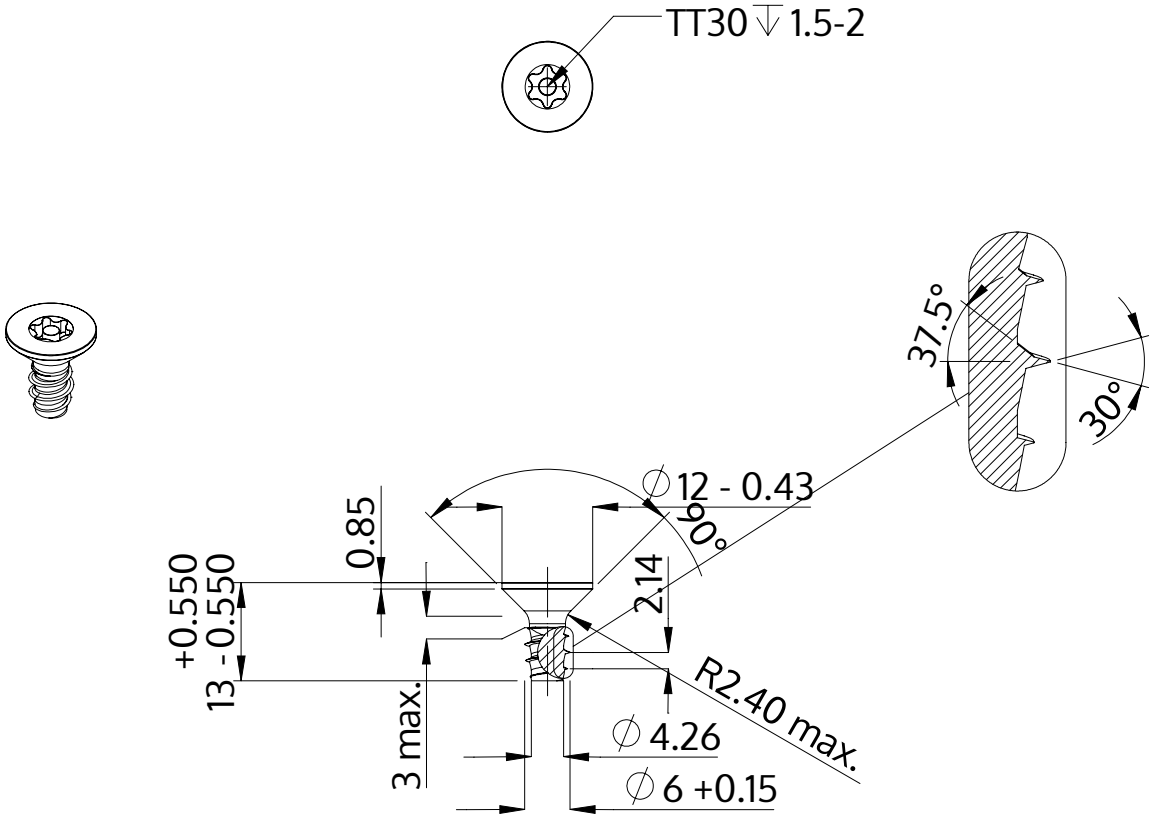

Beskrivelse	STP43 6.0x13.0 - TT30
Materiale	Stål, forædlet
Overflade	galvaniseret 5-7 µm, tempret, blå / transparent passiveret
Vægt	3.891 kg / 1000 stykke

SCREWERK	**STP430600130S**	
Metrisk tegning A4	Skalering 1:1	2024-10