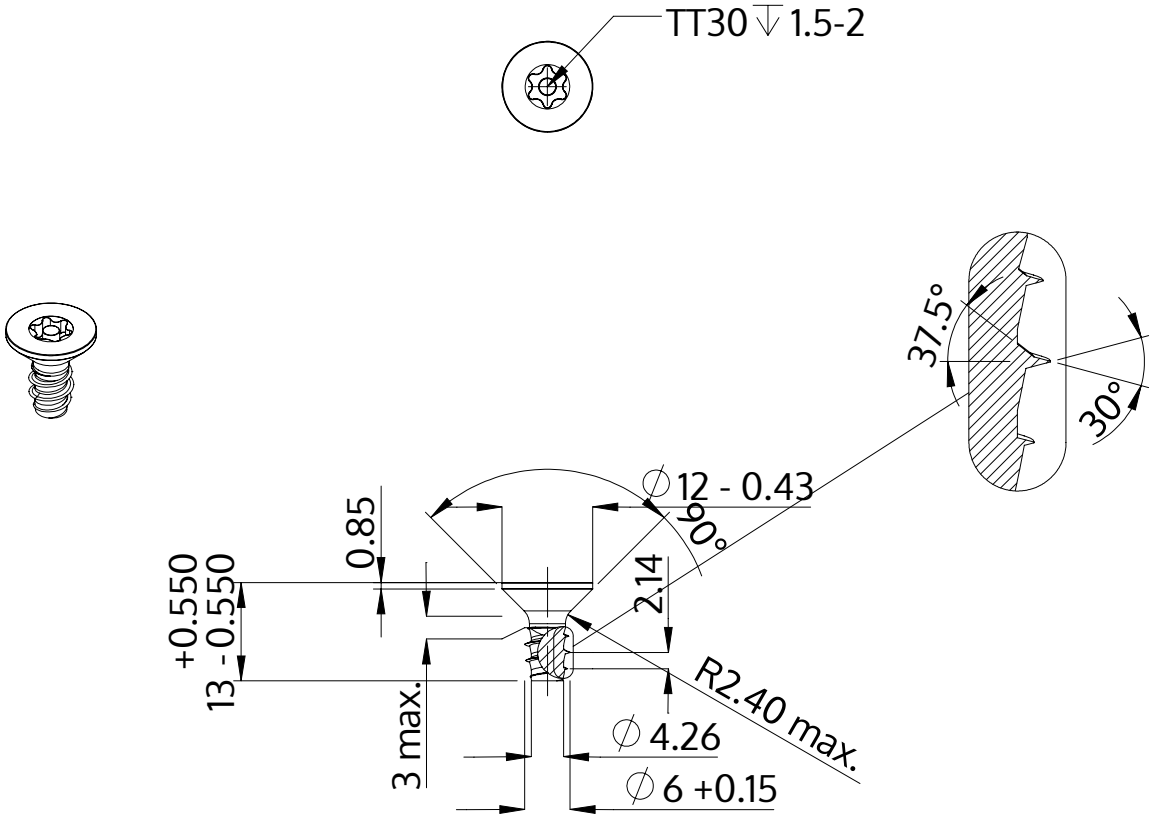

Beschrijving	STP43 6.0x13.0 - TT30
Materiaal	veredeld staal
Oppervlak	ZnNi zwart-gepassiveerd, getempert, verzegeld
Gewicht	3.891 kg / 1000 stuk

SCREWERK	**STP430600130B**	
Metrische tekening A4	Schaal 1:1	2024-10