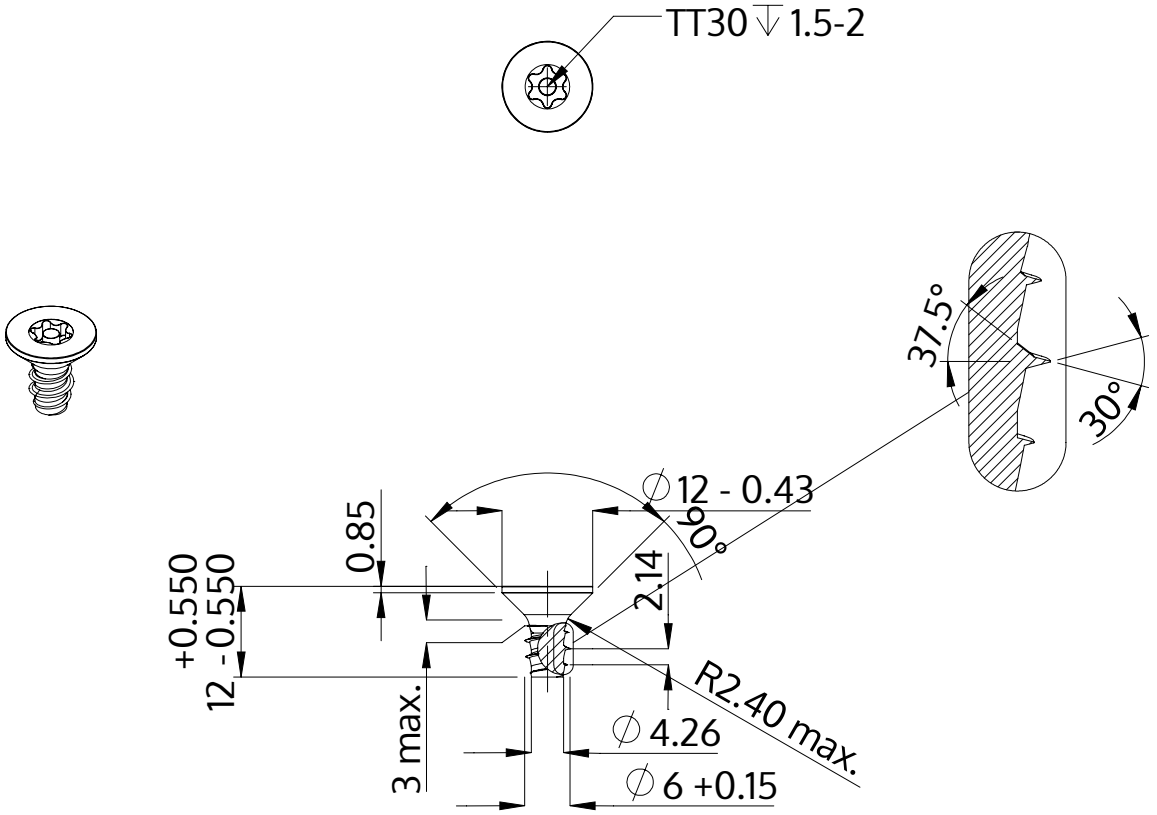

Beschreibung	STP43 6.0x12.0 - TT30
Werkstoff	Stahl, vergütet
Oberfläche	verzinkt 5-7 µm, getempert, blau / transparent passiviert
Gewicht	3.756 kg / 1000 Stück

SCREWERK	**STP430600120S**	
Metrische Zeichnung A4	Skalierung 1:1	2024-10