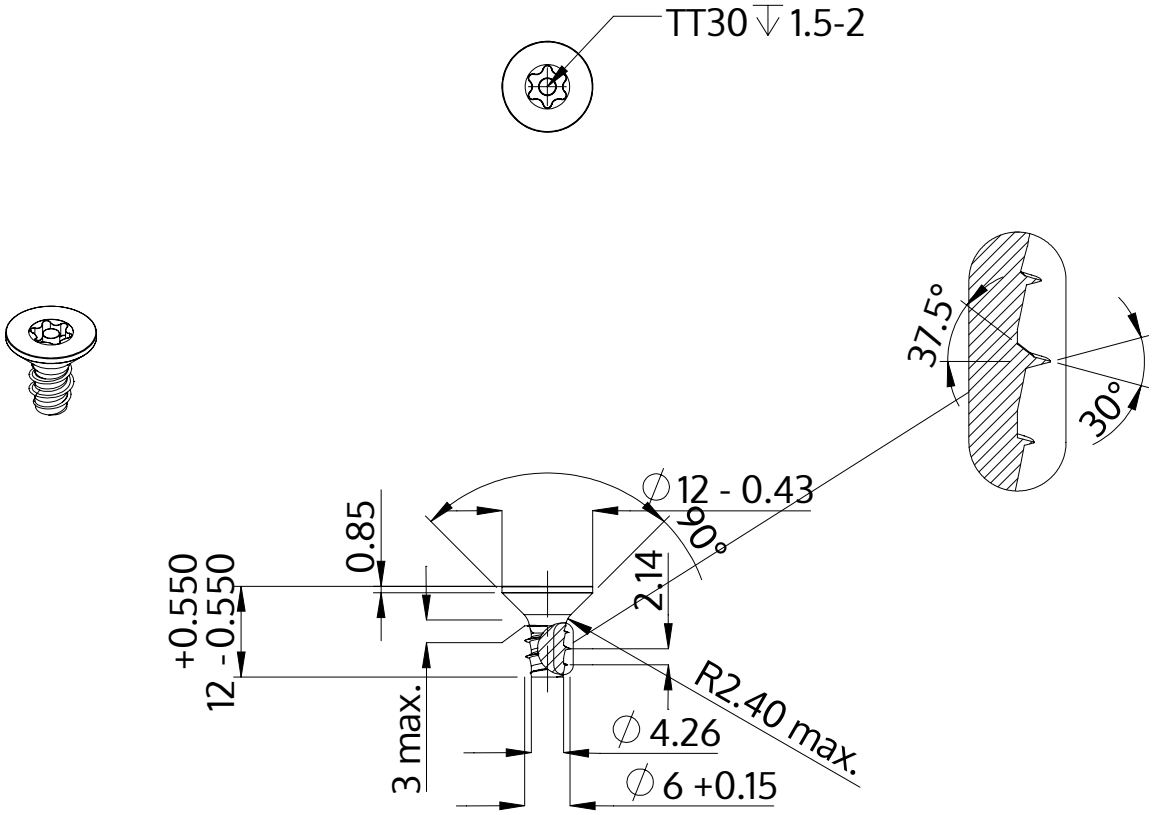

Descriere	STP43 6.0x12.0 - TT30
Material	oțel, călit
Exterior	zincat, Nichelat, pasivat negru / nu conține Cr-VI, recopt, ermetizat
Greutate	3.756 kg / 1000 unități

SCREWERK	**STP430600120B**	
Desen metric A4	Scalarea 1:1	2024-05