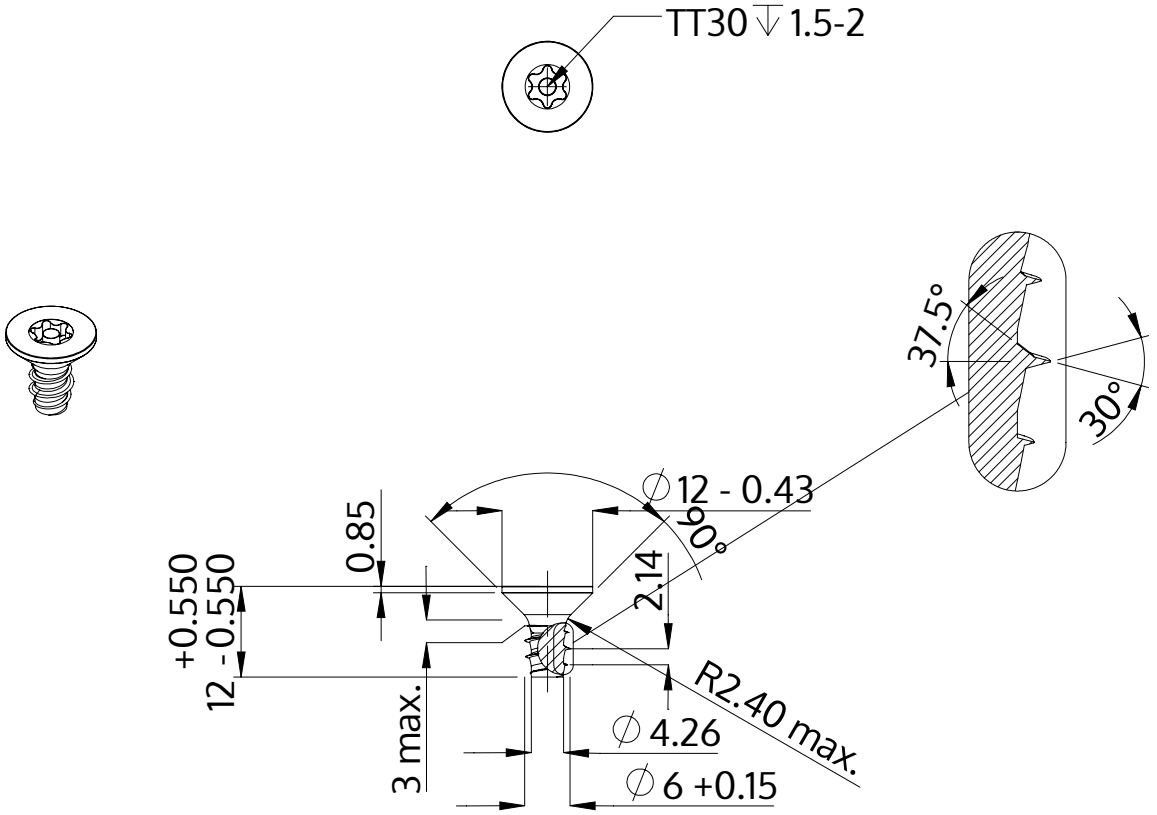

Descrizione	STP43 6.0x12.0 - TT30
Materiale	acciaio, temprato
Superficie	Placcato Zinco-Nichel, passivato nero, ricotto, sigillato
Peso	3.756 kg / 1000 pezzi

SCREWERK	**STP430600120B**	
Disegno metrico A4	Scala 1:1	2024-10