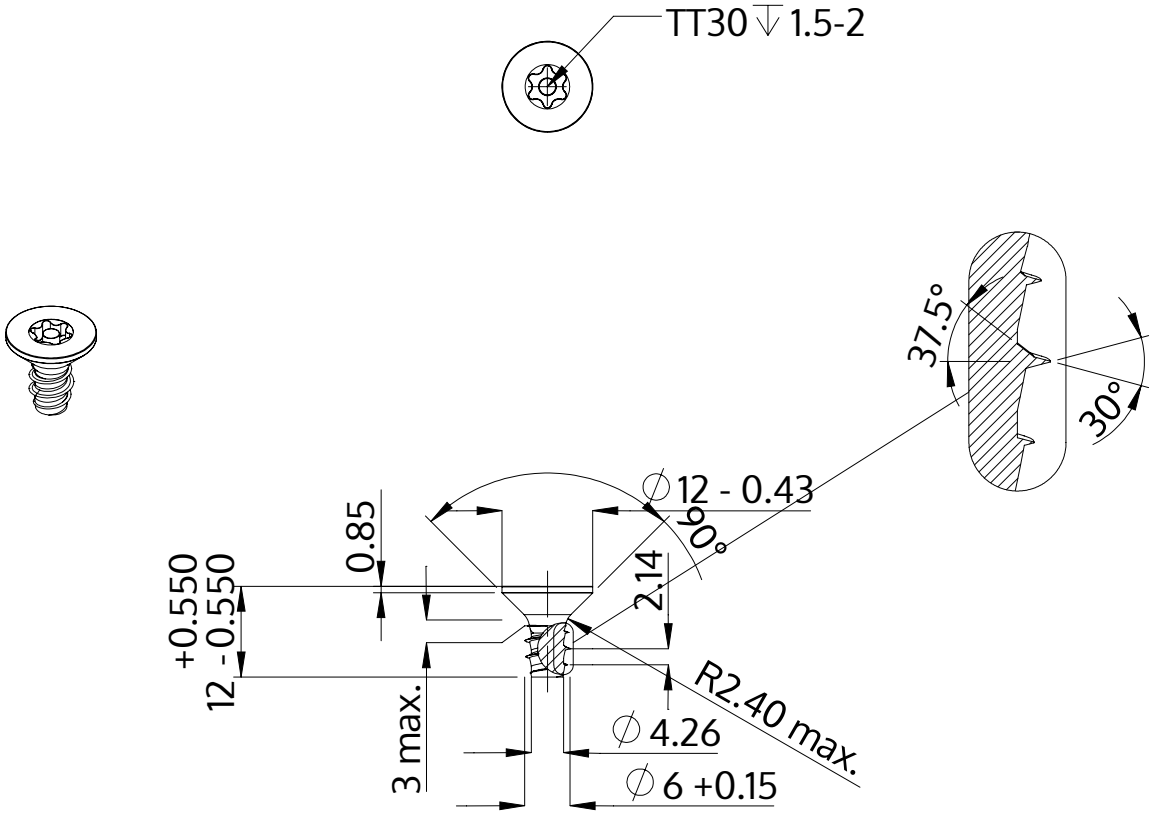

Описание	STP43 6.0x12.0 - TT30
Материал	стомана, закалена
Повърхност	цинково и никелово покритие, Черен, пасивиран, темпериран, херметизация
Тегло	3.756 kg / 1000 Бройка

SCREWERK	**STP430600120B**	
Метричен дизайн A4	Мащаб 1:1	2024-10