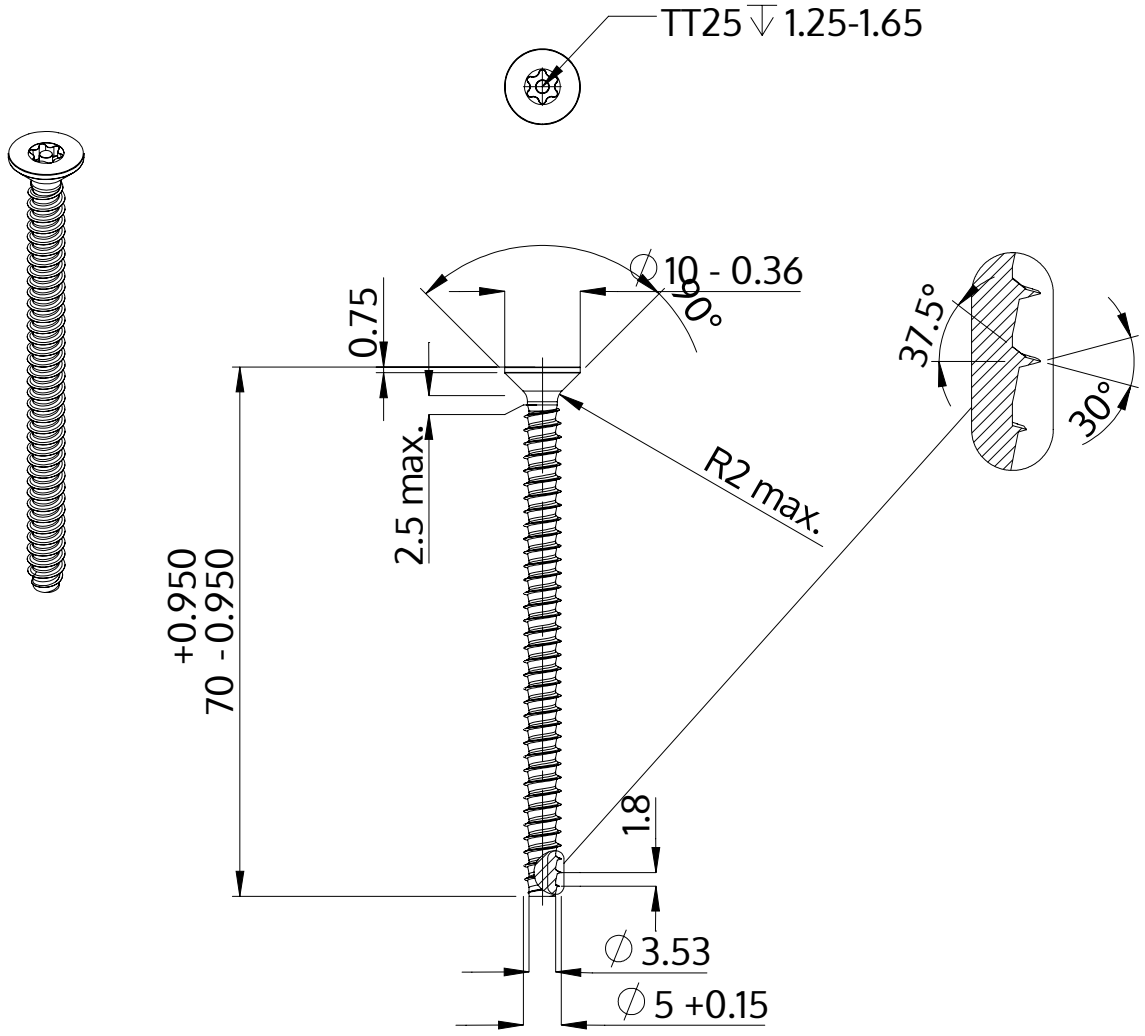

Descrizione	STP43 5.0x70.0 - TT25
Materiale	acciaio, temprato
Superficie	zincato 5-7 micron, ricotto, blu / trasparente passivato
Peso	7.329 kg / 1000 pezzi

SCREWERK	**STP430500700S**	
Disegno metrico A4	Scala 2:1	2024-10