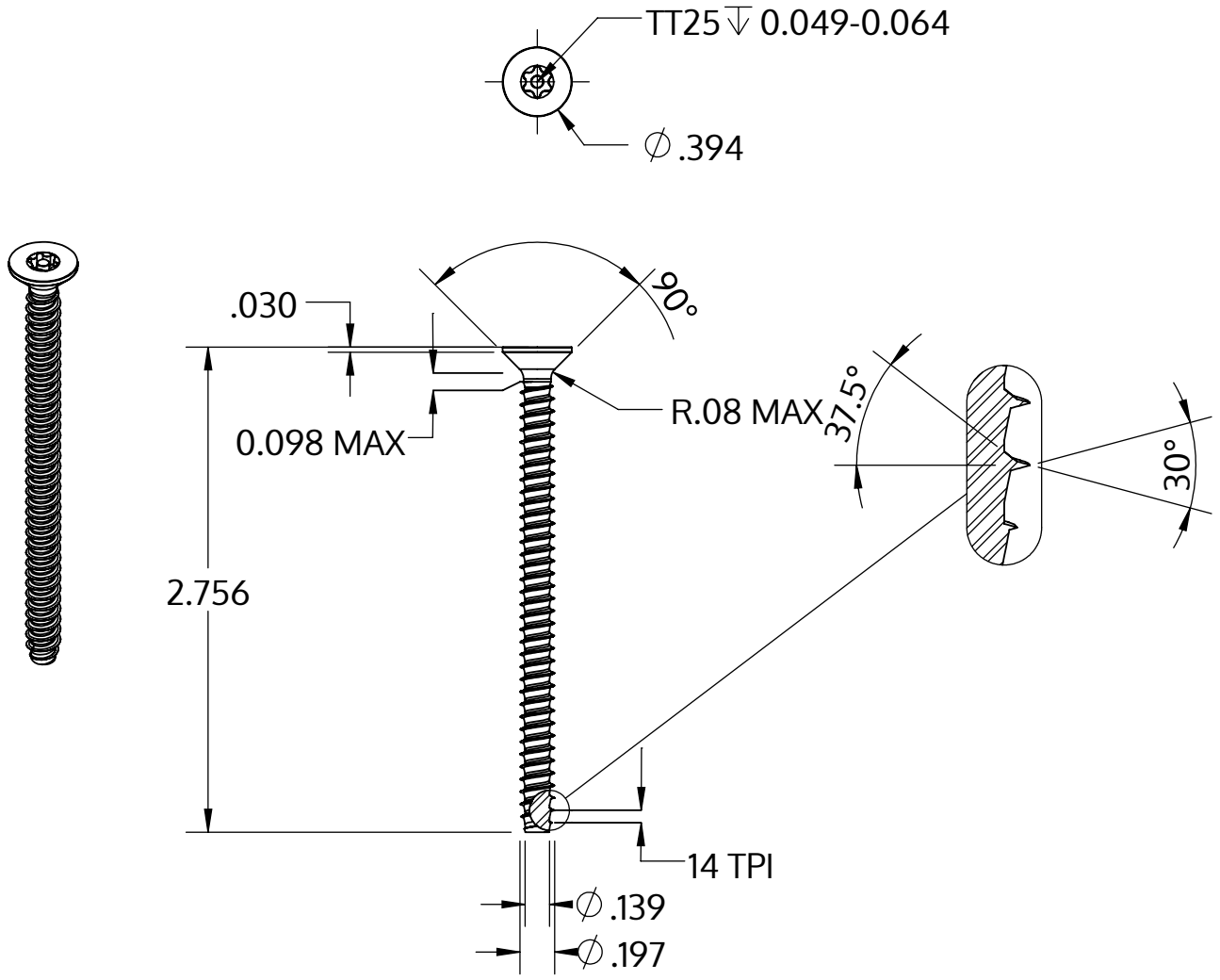

Metric size	M5 x 1.8 mm
US size (converted)	#11-14
	Tolerances [inch]
Length	+/- 0.037
Head diameter	+0 / -0.014
Head height	
Thread diameter	+0.005 / -0

Beskrivelse	STP43 5.0x70.0 - TT25
Materiale	Stål, forædlet
Overflade	galvaniseret 5-7 µm, tempret, blå / transparent passiveret
Vægt	7.329 kg / 1000 stykke

SCREWERK	**STP430500700S**	
_Zoll Zeichnung Größe A	Skalering 2:1	2024-10