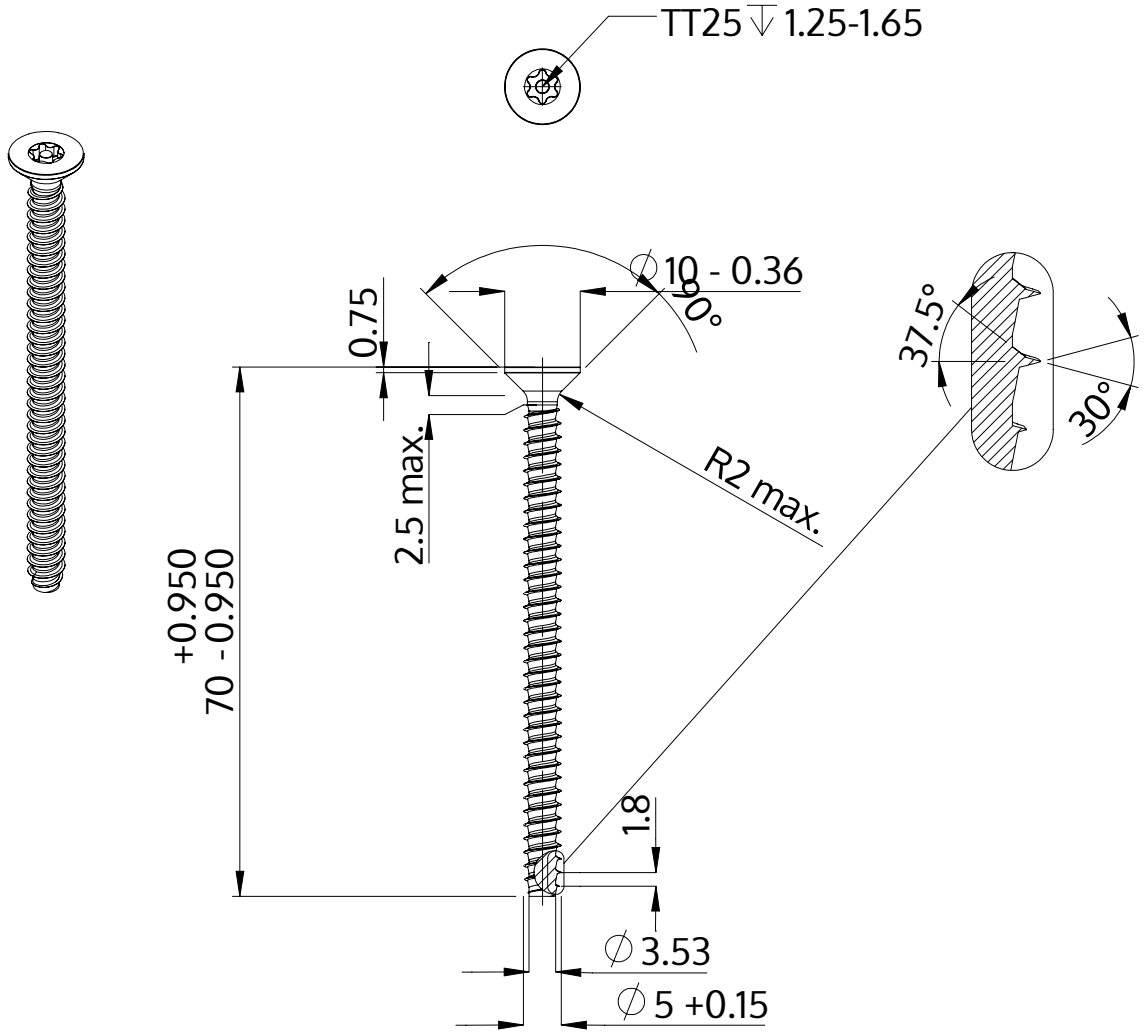

Beskrivelse	STP43 5.0x70.0 - TT25
Materiale	Stål, forædlet
Overflade	galvaniseret 5-7 µm, tempret, blå / transparent passiveret
Vægt	7.329 kg / 1000 stykke

SCREWERK	**STP430500700S**	
Metrisk tegning A4	Skalering 2:1	2024-10