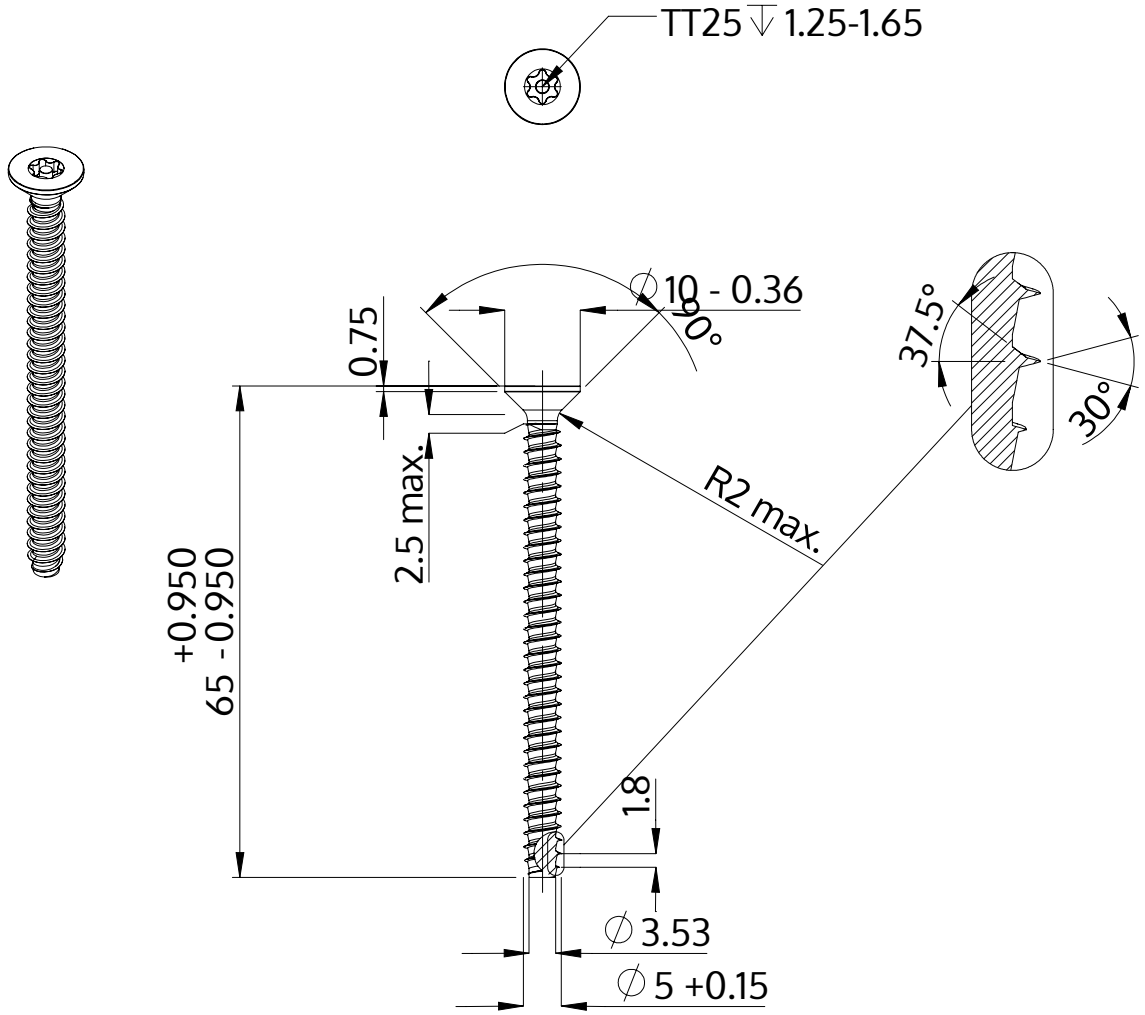

Beschrijving	STP43 5.0x65.0 - TT25
Materiaal	veredeld staal
Oppervlak	verzinkt 5-7 µm, getempert, blauw / transparant gepassiveerd
Gewicht	6.860 kg / 1000 stuk

SCREWERK	**STP430500650S**	
Metrische tekening A4	Schaal 2:1	2024-10