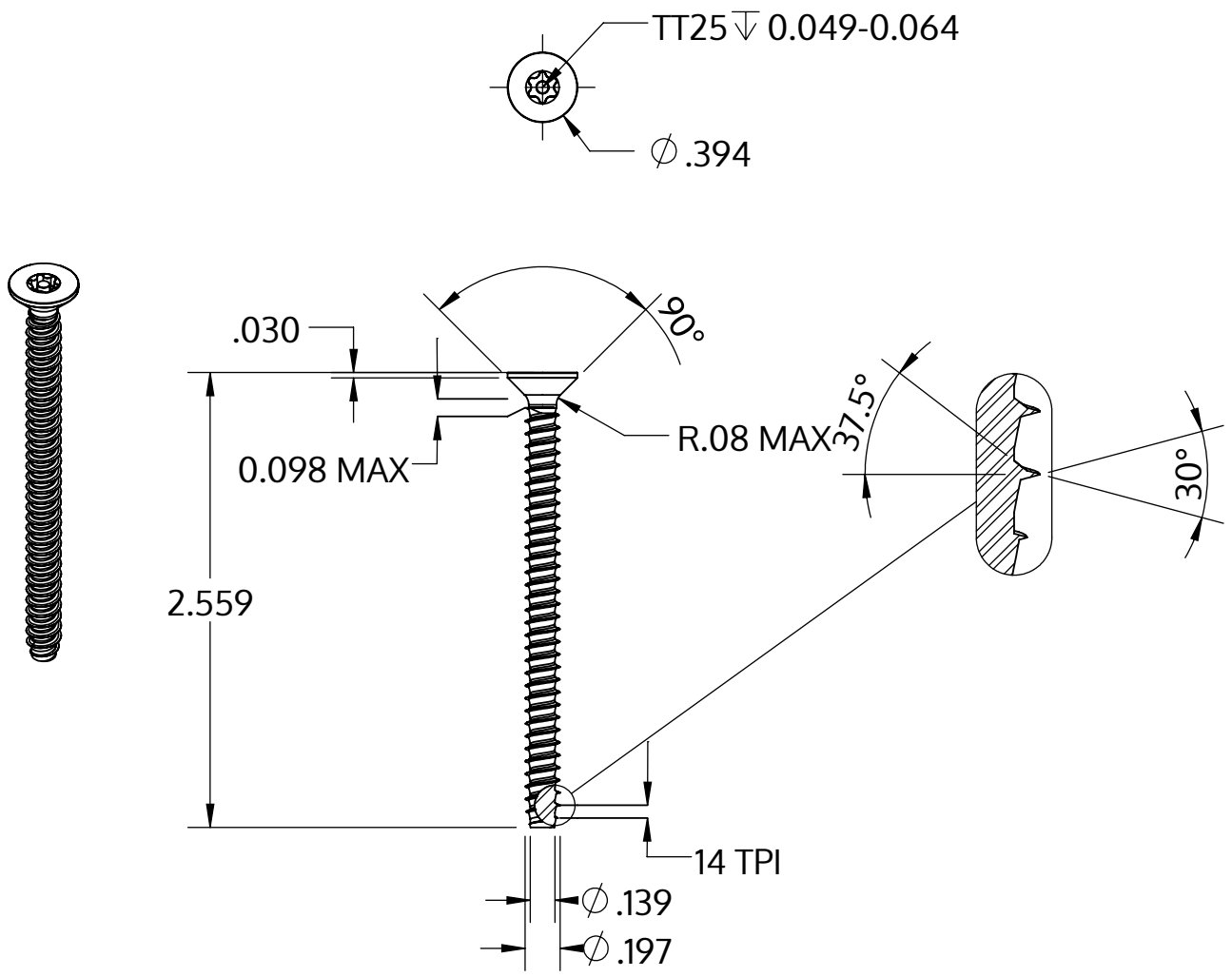

Metric size	M5 x 1.8 mm
US size (converted)	#11-14
	Tolerances [inch]
Length	+/- 0.037
Head diameter	+0 / -0.014
Head height	
Thread diameter	+0.005 / -0

Descrição	STP43 5.0x65.0 - TT25
Material	aço, endurecido
Superfície	zincado 5-7 µm, galvanizado, azul / passivado transparente
Peso	6.860 kg / 1000 peças

SCREWERK	**STP430500650S**	
_Zoll Zeichnung Größe A	Escala None:1	2024-04