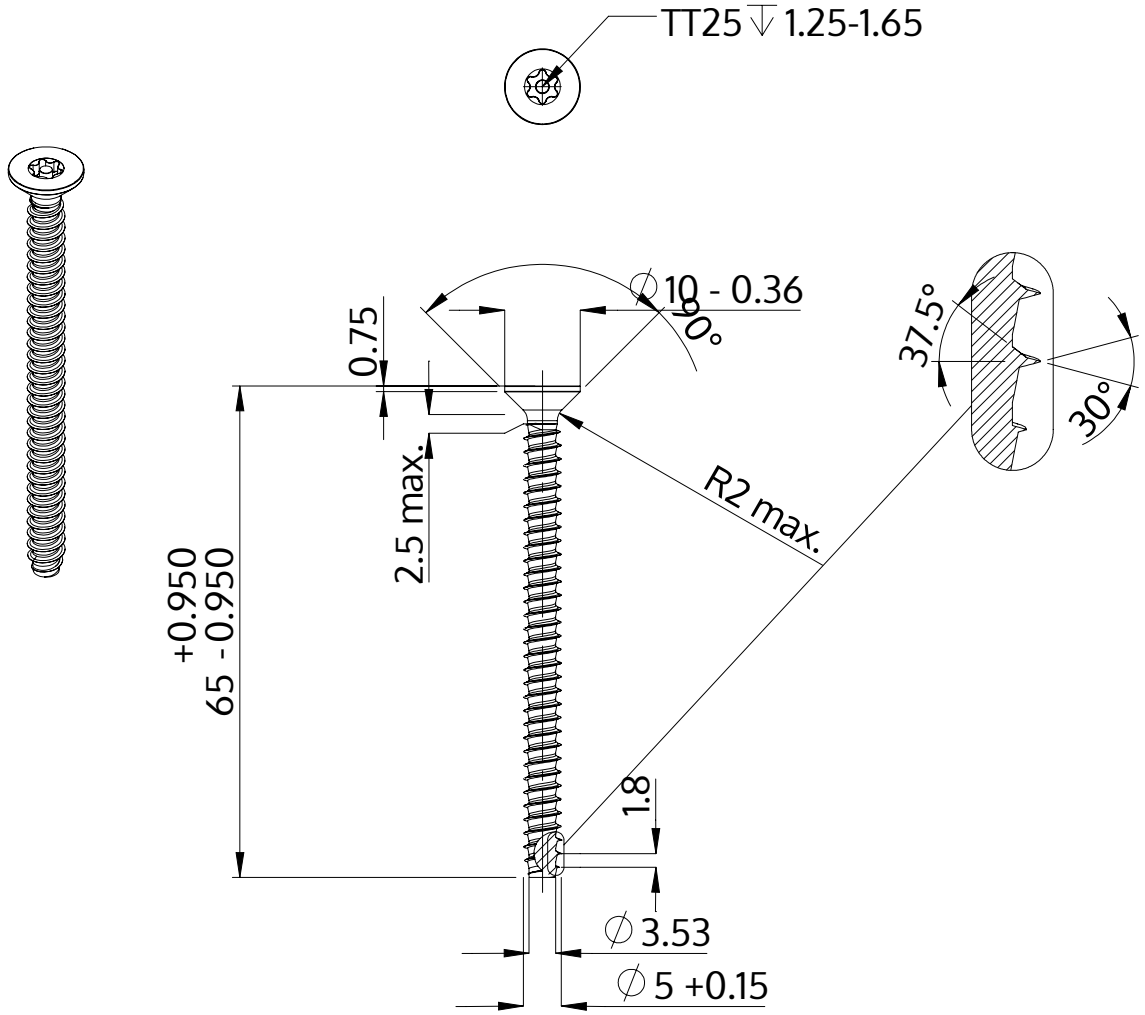

Description	STP43 5.0x65.0 - TT25
Matière	Acier,trempé et revenu
Surface	zinguée 5-7 µm,recuit, bleue / passivée avec transparence
Poids	6.860 kg / 1000 Unité

SCREWERK	**STP430500650S**	
Dessin métrique A4	Redimensionner 2:1	2024-05