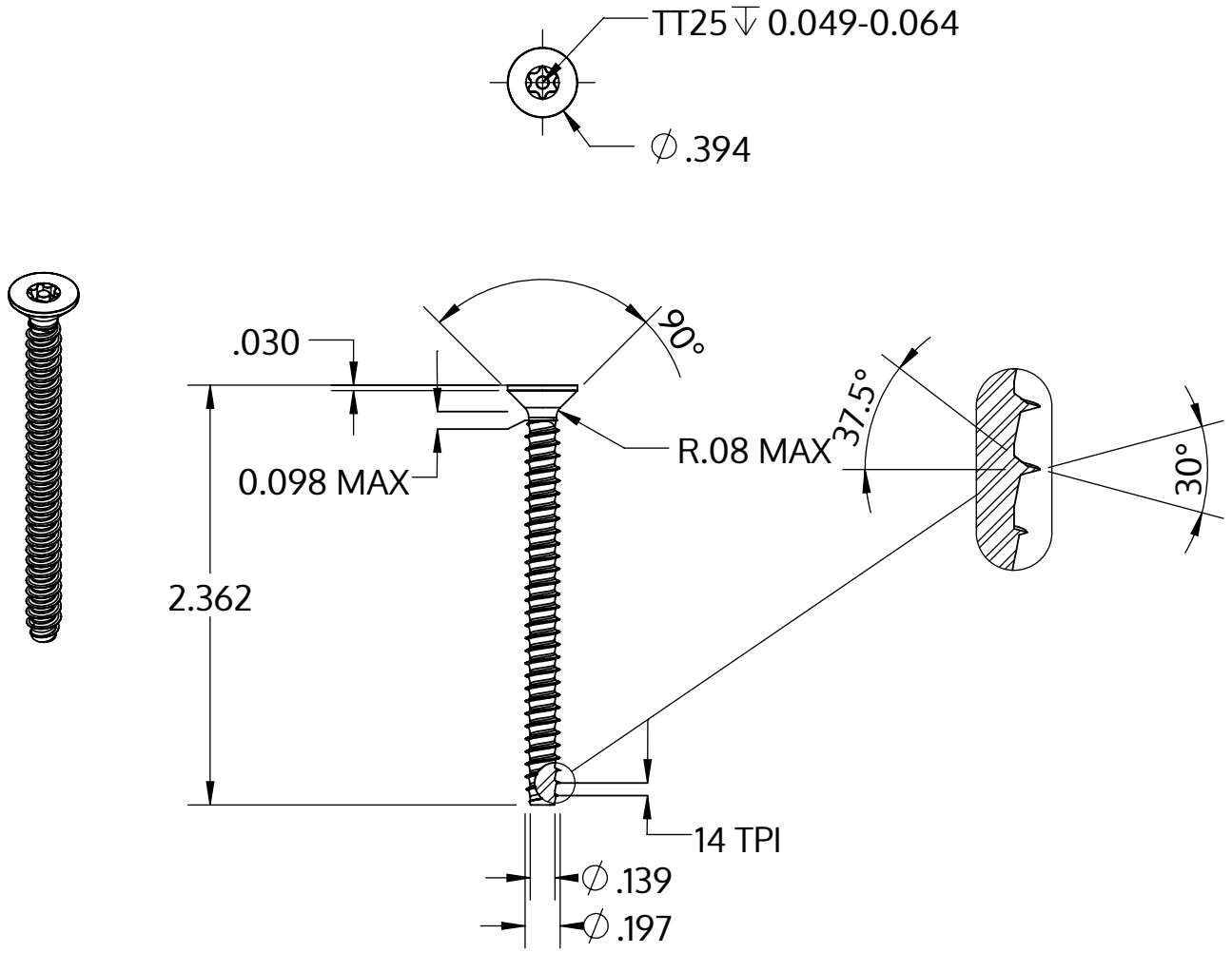

Metric size	M5 x 1.8 mm
US size (converted)	#11-14
	Tolerances [inch]
Length	+/- 0.037
Head diameter	+0 / -0.014
Head height	
Thread diameter	+0.005 / -0

Descripción	STP43 5.0x60.0 - TT25
Material	Acero, endurecido
Superficie	galvanizado 5-7 micras, recocido, azul / pasivado transparente
Peso	6.391 kg / 1000 Piezas

SCREWERK	**STP430500600S**	
_Zoll Zeichnung Größe A	Escalada 2:1	2024-10