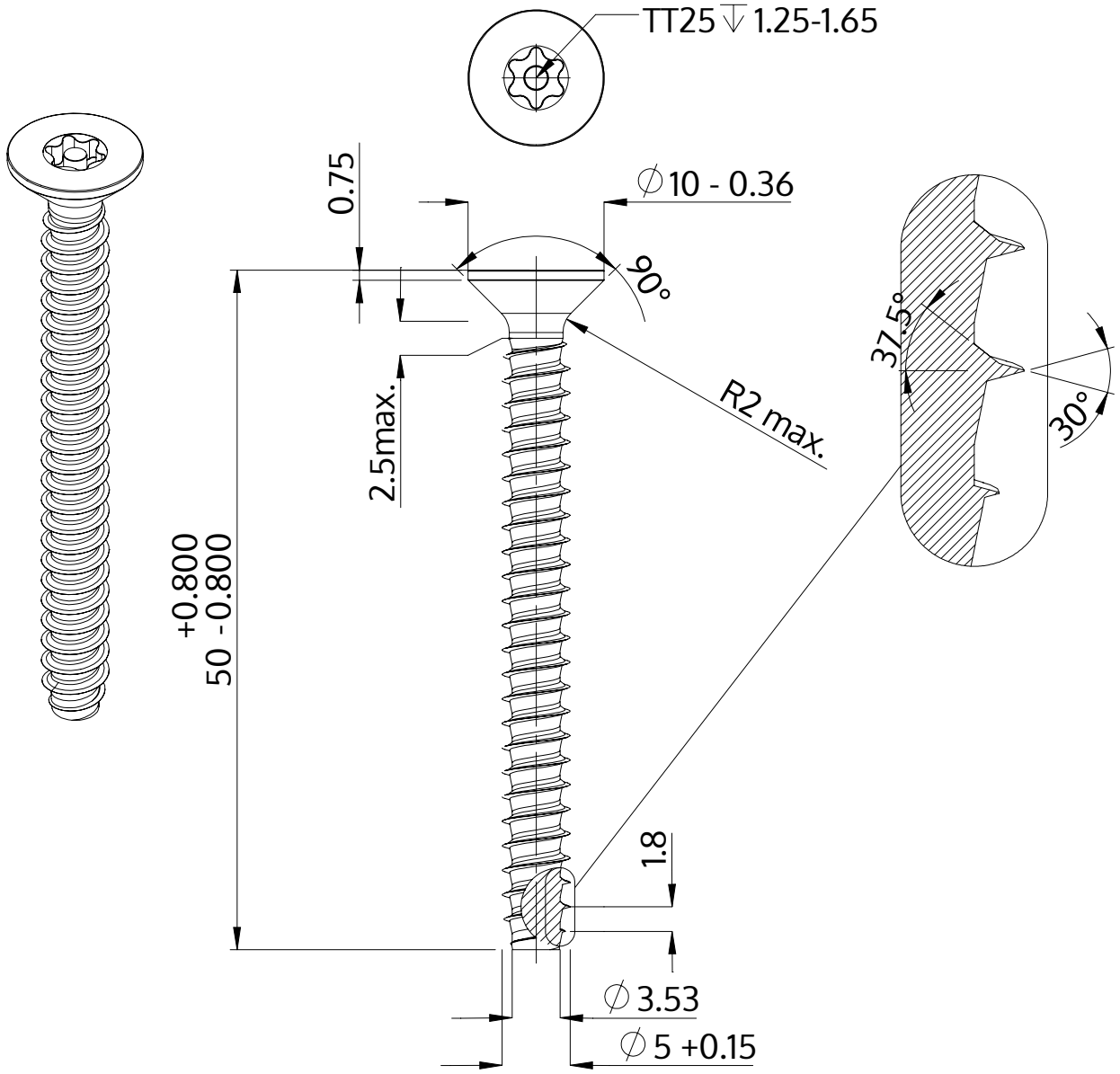

Açıklaması	STP43 5.0x50.0 - TT25
Malzeme	Çelik, sertleştirilmiş
Kaplama	galvanizli 5-7 µm, temperliö mavi / şeffaf pasifleştirilmiştir
Ağırlık	5.454 kg / 1000 Adet

SCREWERK	**STP430500500S**	
Metrik çizim A4	Ölçeklendirme 2:1	2024-10