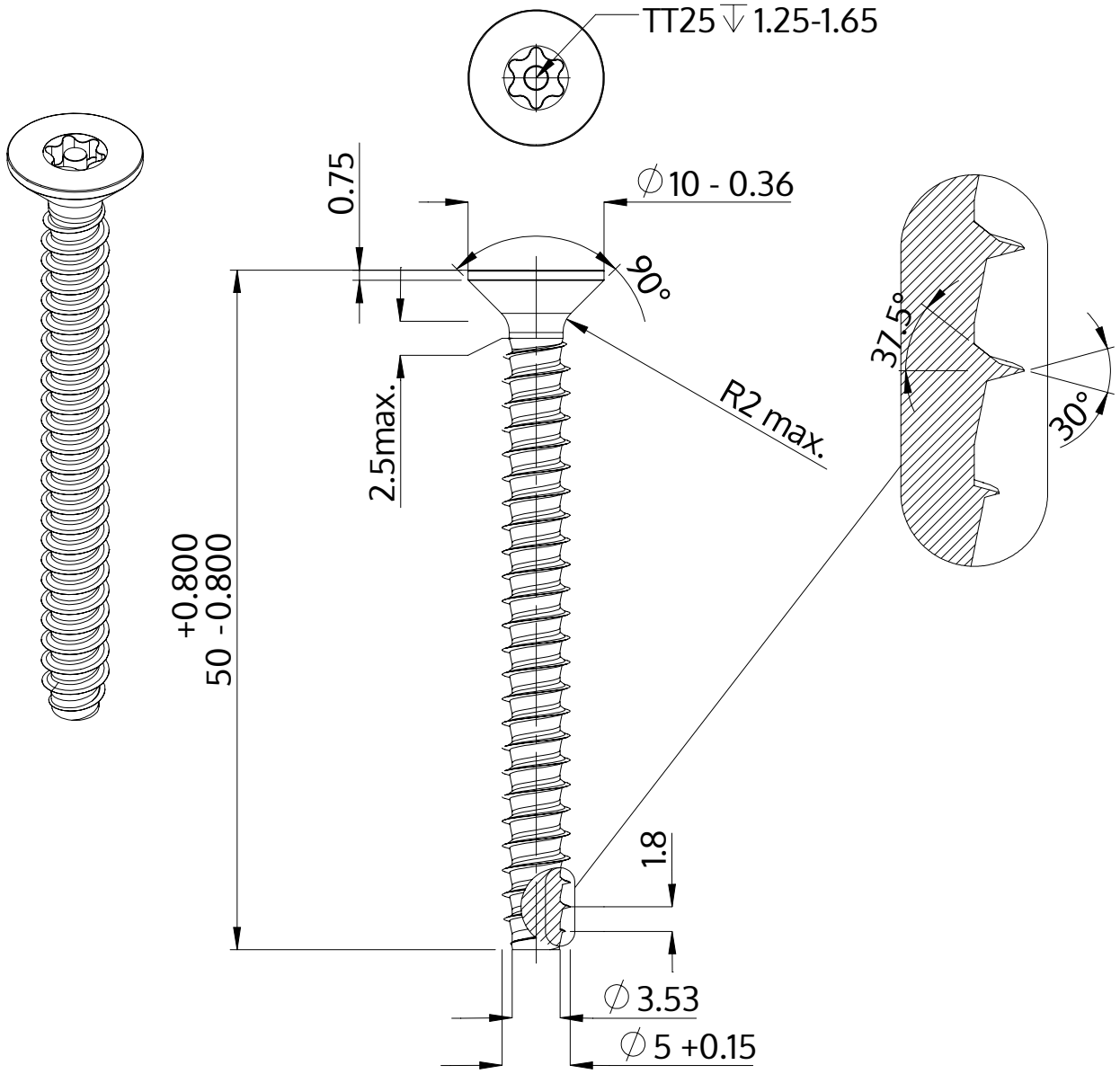

Opis	STP43 5.0x50.0 - TT25
Materiał	Stal, hartowana
Powierzchnia	Ocynkowana 5-7 µm, temperowana, pasywowana na niebiesko
Waga	5.454 kg / 1000 sztuk

SCREWERK	**STP430500500S**	
Rysunek metryczny A4	Skala 2:1	2024-10