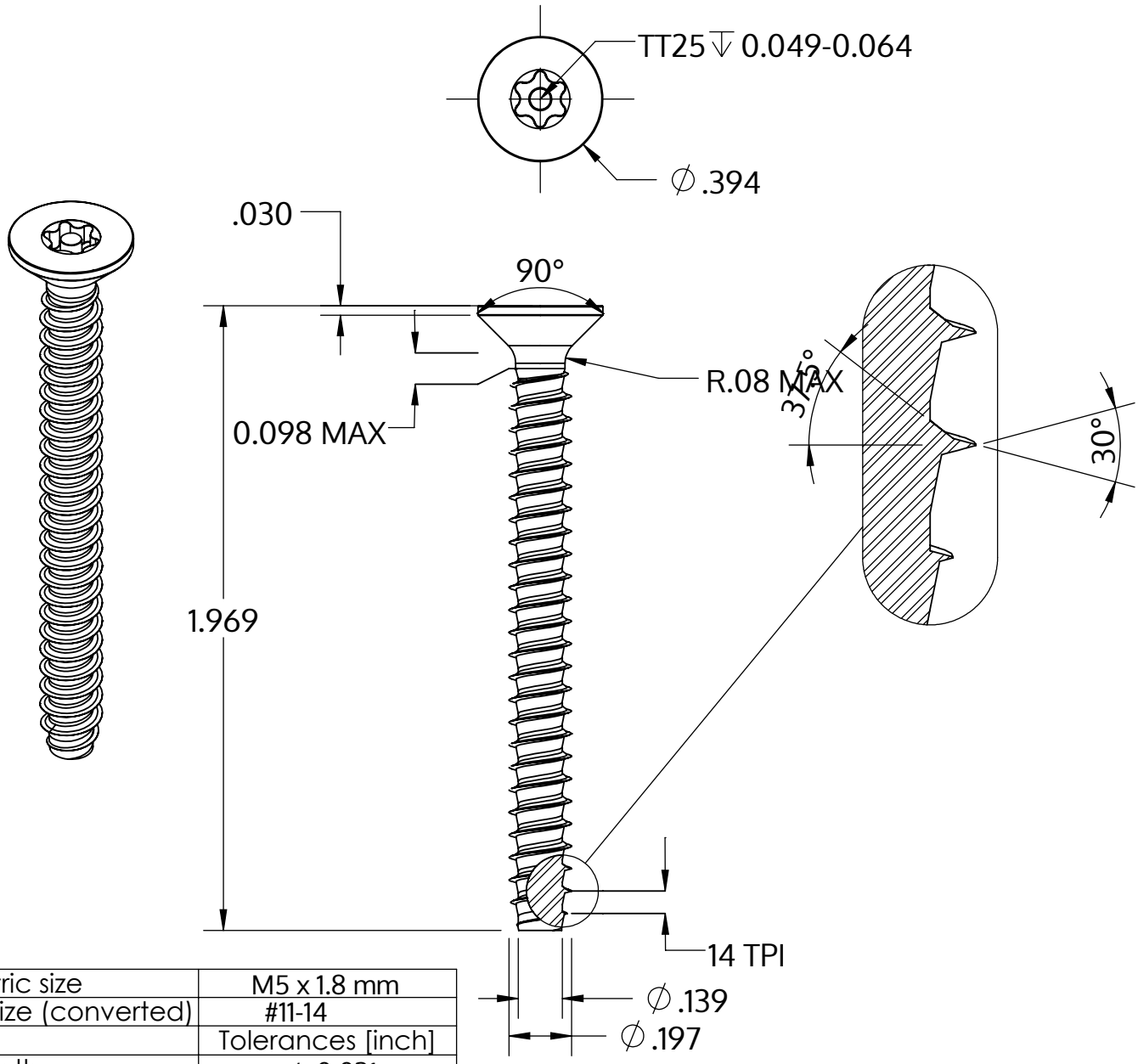

Metric size	M5 x 1.8 mm
US size (converted)	#11-14
	Tolerances [inch]
Length	+/- 0.031
Head diameter	+0 / -0.014
Head height	
Thread diameter	+0.005 / -0

Açıklaması	STP43 5.0x50.0 - TT25
Malzeme	Çelik, sertleştirilmiş
Kaplama	galvanizli 5-7 µm, temperliö mavi / şeffaf pasifleştirilmiştir
Ağırlık	5.454 kg / 1000 Adet

SCREWERK	**STP430500500S**	
_Zoll Zeichnung Größe A	Ölçeklendirme 2:1	2024-10