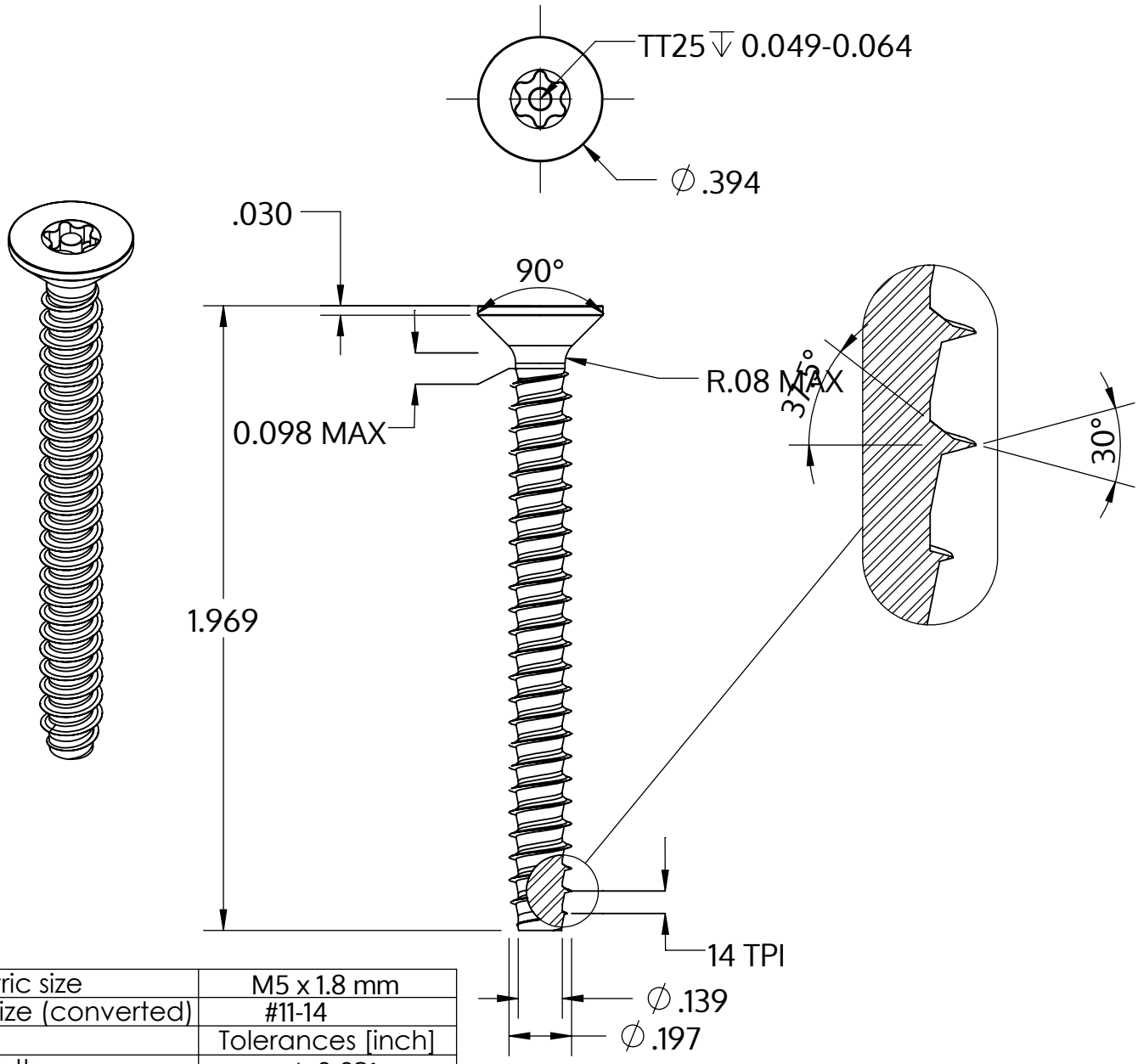

Metric size	M5 x 1.8 mm
US size (converted)	#11-14
	Tolerances [inch]
Length	+/- 0.031
Head diameter	+0 / -0.014
Head height	
Thread diameter	+0.005 / -0

Popis	STP43 5.0x50.0 - TT25
Materiál	Temperovaná ocel
Povrch	Pozinkovaná 5-7 µm, temperovaná, modrá, pasivovaná průhledně
Hmotnost	5.454 kg / 1000 Kus

SCREWERK

STP430500500S

_Zoll Zeichnung Größe A	Měřítko 2:1	2024-10