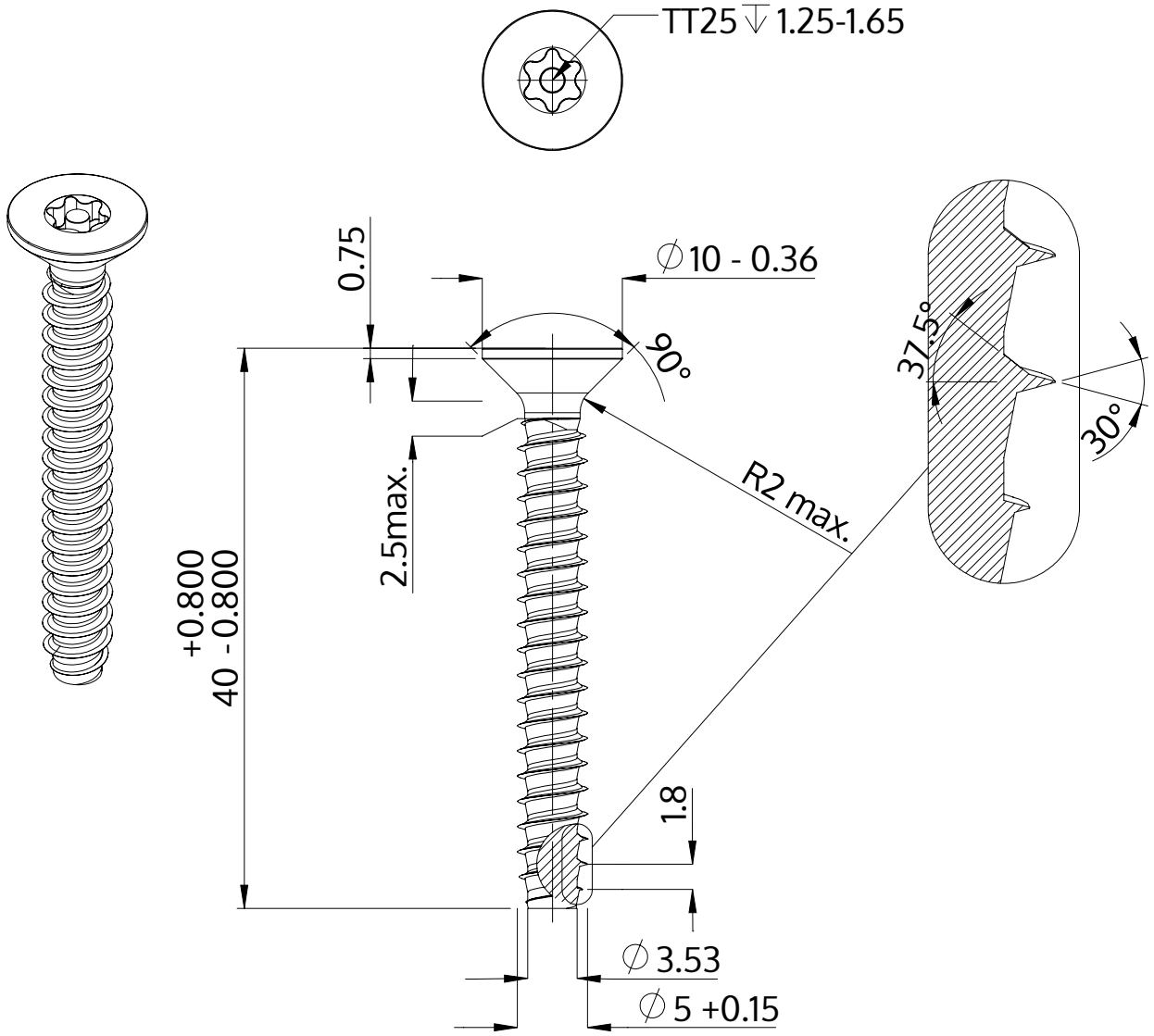

Descriere	STP43 5.0x40.0 - TT25
Material	oțel, călit
Exterior	zincat 5-7 µm, recopt, pasivat transparent/albastru
Greutate	4.516 kg / 1000 unități

SCREWERK	**STP430500400S**	
Desen metric A4	Scalarea 2:1	2024-10