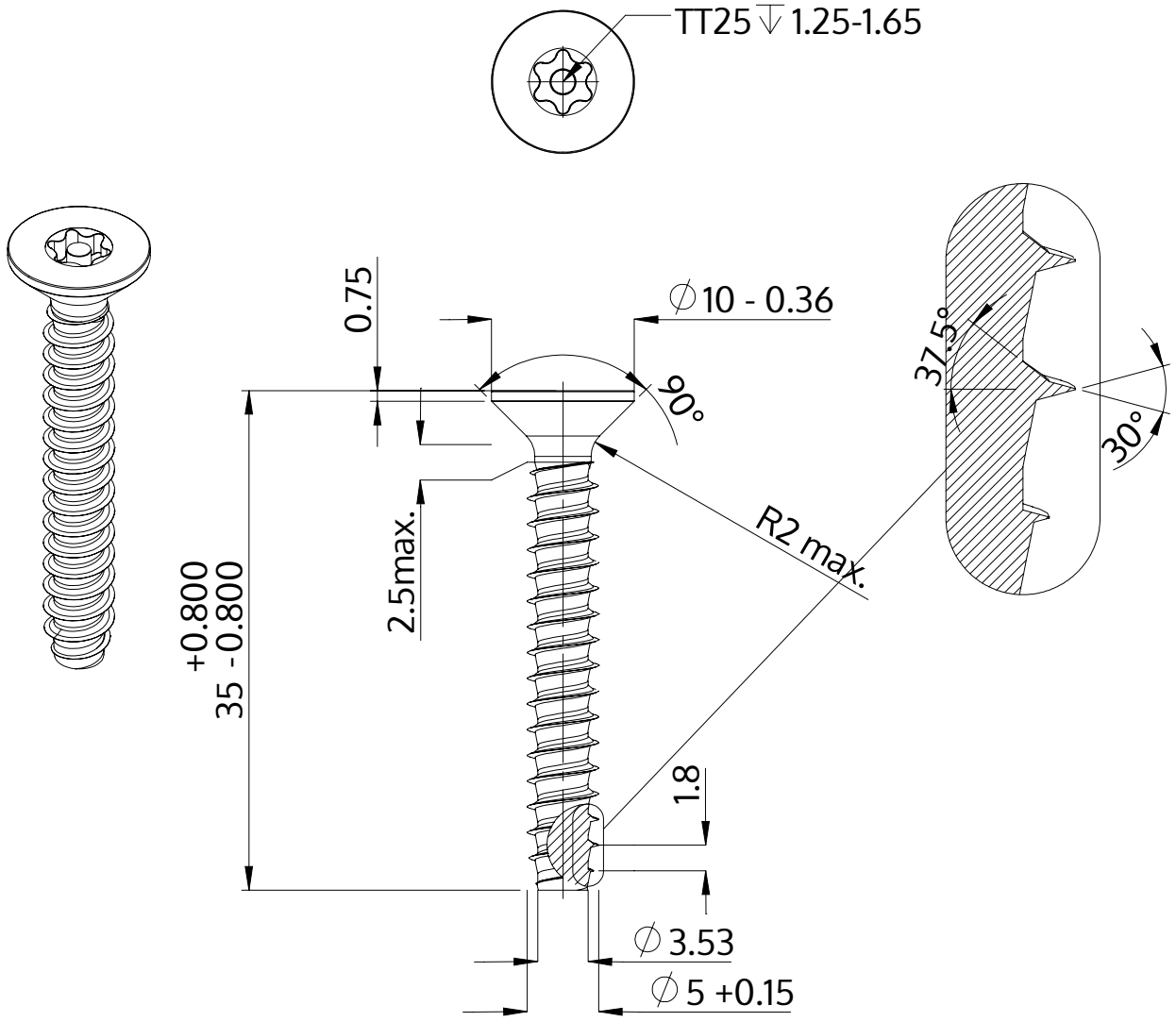

Descriere	STP43 5.0x35.0 - TT25
Material	oțel, călit
Exterior	zincat, Nichelat, pasivat negru / nu conține Cr-VI, recopt, ermetizat
Greutate	4.048 kg / 1000 unități

SCREWERK	**STP430500350B**	
Desen metric A4	Scalarea 2:1	2024-10