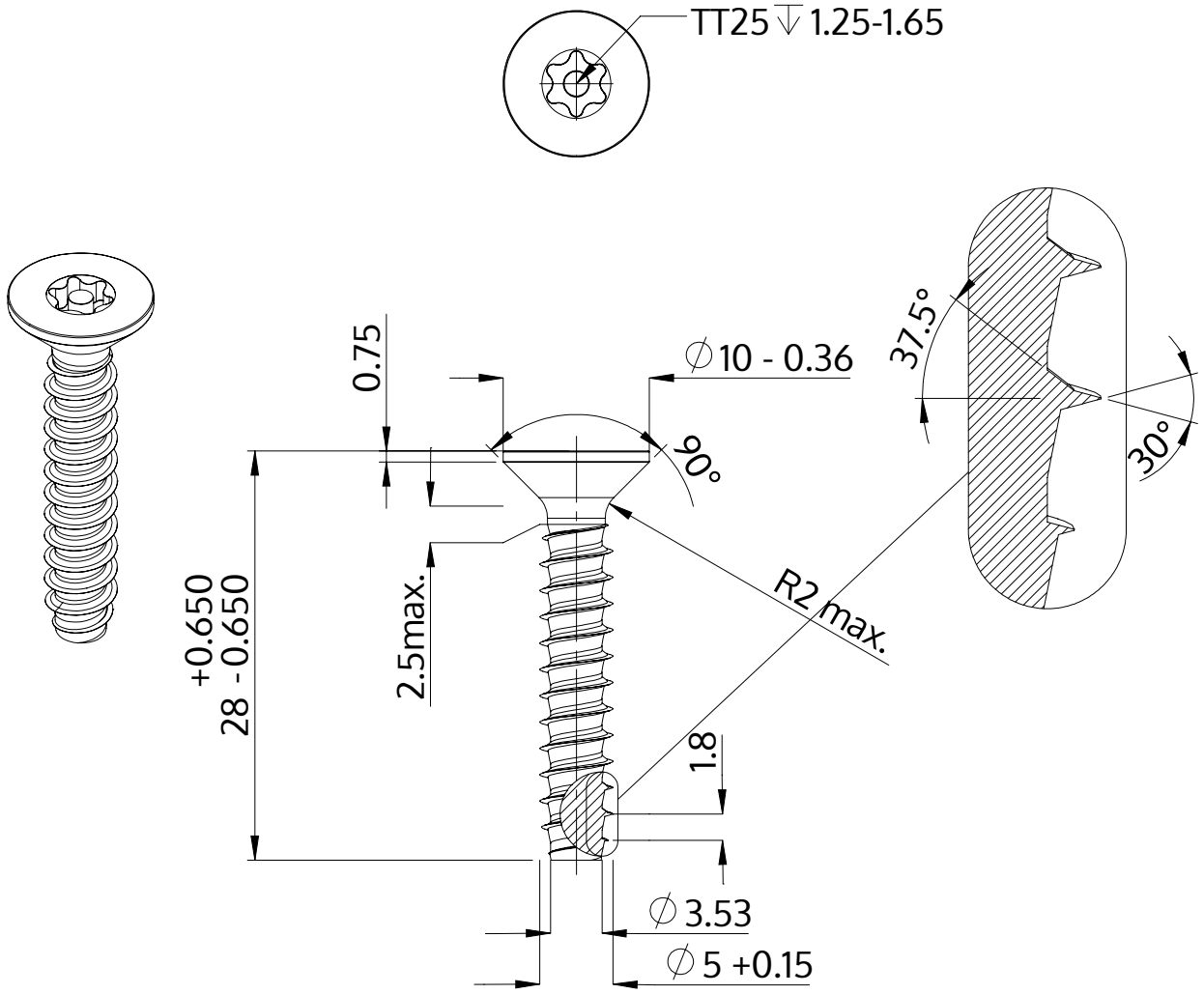

Descrição	STP43 5.0x28.0 - TT25
Material	aço, endurecido
Superfície	zincado 5-7 µm, galvanizado, azul / passivado transparente
Peso	3.391 kg / 1000 peças

SCREWERK	**STP430500280S**	
Desenho Métrico A4	Escala None:1	2024-04