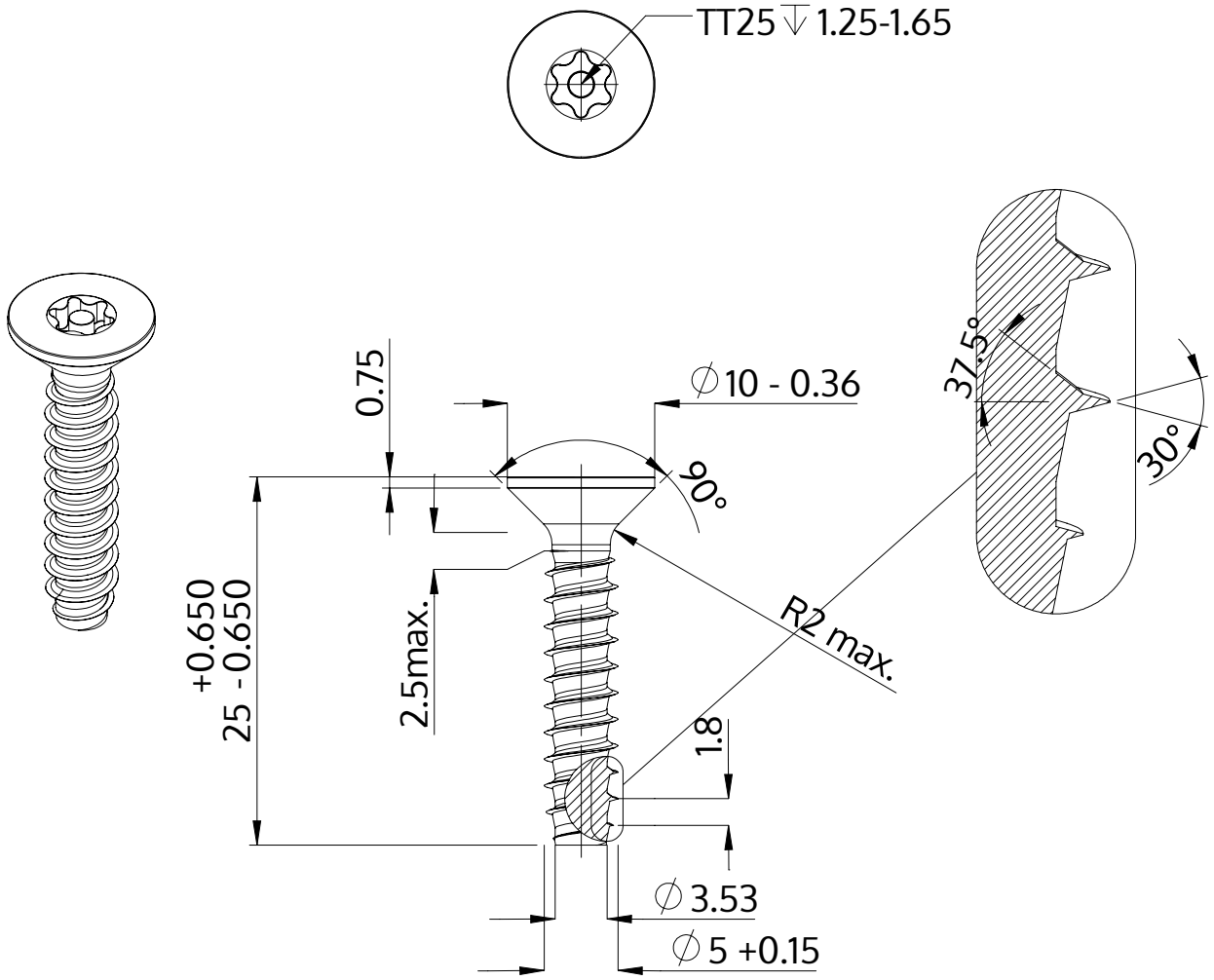

Описание	STP43 5.0x25.0 - TT25
Материал	сталь, упрочненная
Поверхность	Оцинковка 5-7µm, термообработка,синий / прозрачный пассивация
Вес	3.110 kg / 1000 Штука

SCREWERK	**STP430500250S**	
Метрический чертеж A4	Шкала 2:1	2024-10