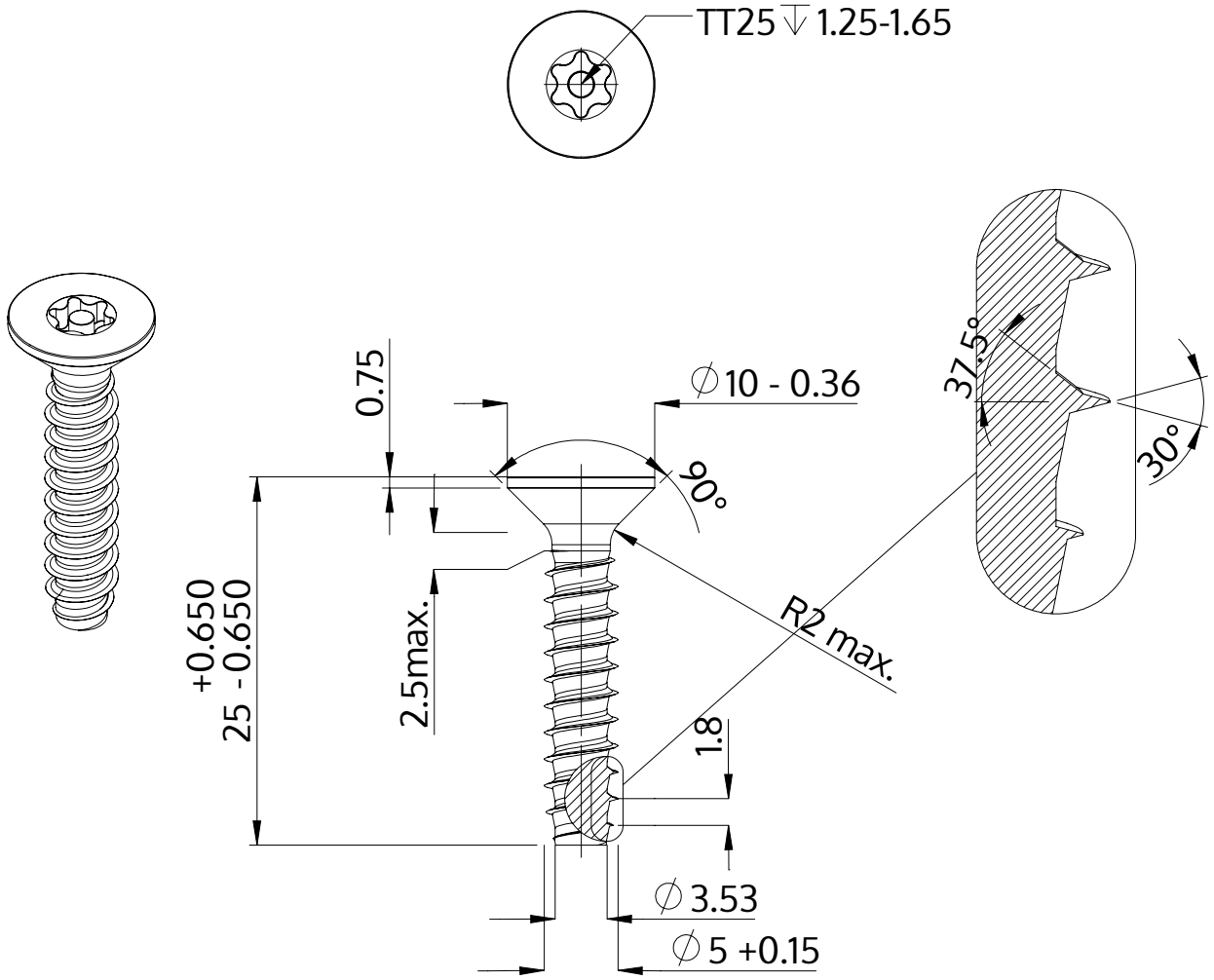


| | |
|---|---|
| Descrição | STP43 5.0x25.0 - TT25 |
| Material | aço, endurecido |
| Superfície | Zincado Niquelado Galvanizado, Passivado negro |
| Peso | 3.110 kg / 1000 peças |

| | | |
|---|---|---|
| SCREWERK | **STP430500250B** | |
| Desenho Métrico A4 | Escala 2:1 | 2024-10 |