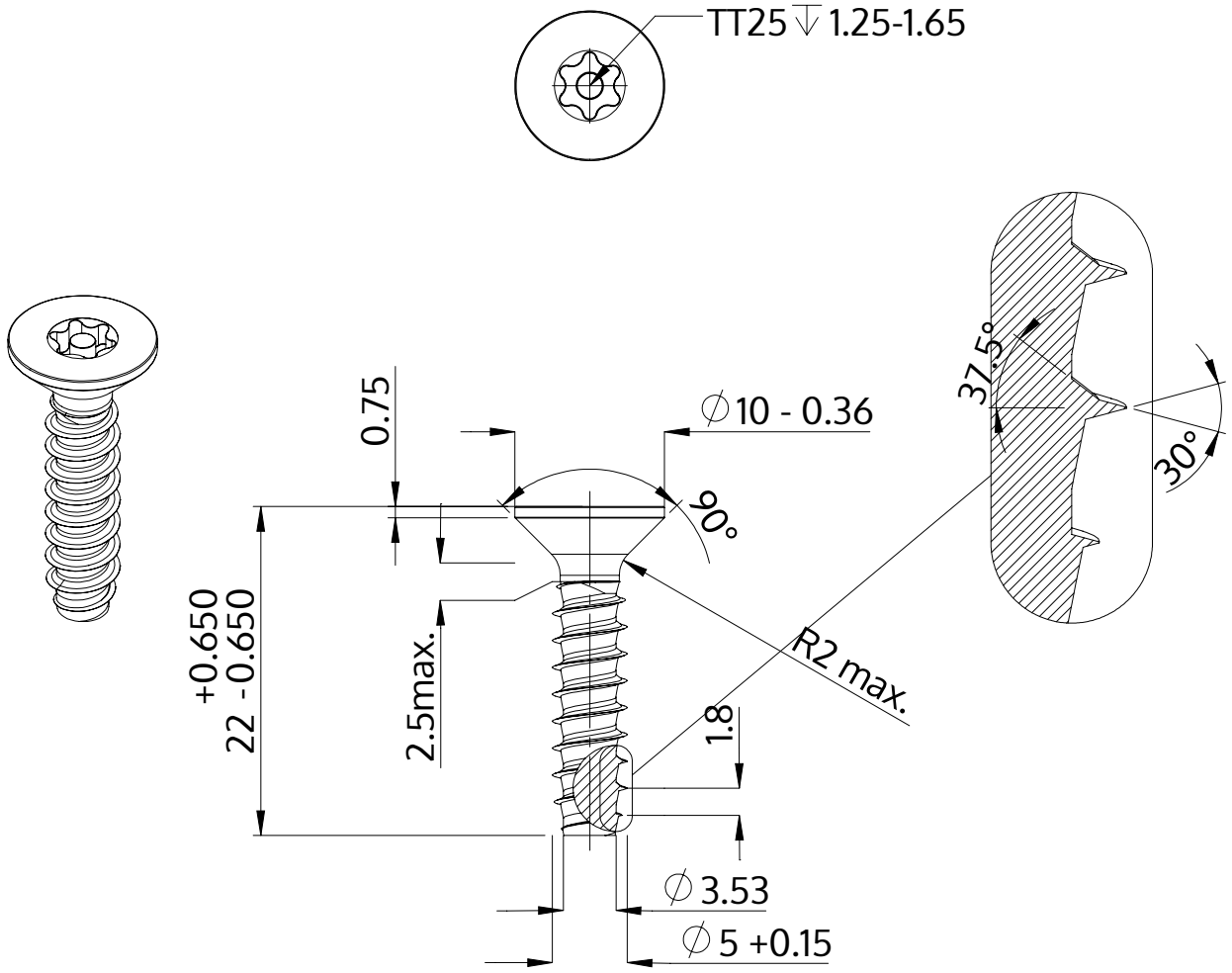

Opis	STP43 5.0x22.0 - TT25
Materiał	Stal, hartowana
Powierzchnia	ZiNi czarna-pasywowana, temperowana, uszczelniona
Waga	2.829 kg / 1000 sztuk

SCREWERK	**STP430500220B**	
Rysunek metryczny A4	Skala None:1	2024-04